ООО «ПроектСтрой»

Свидетельство № П-039-П0255-23062017 от 23 июня 2017 г.

Заказчик – Акционерное общество «Зимхлебопродукт»

3347460, обл. Ростовская, Зимовниковский р-н, п. Зимовники, ул. Железнодорожная, д. 99

«Техническое перевооружение элеватора №1 (устройство легкосбрасываемых конструкций), расположенного на территории АО "Зимхлебопродукт" по адресу: 347460, Ростовская область, Зимовниковский район, п. Зимовники, ул. Элеваторная, д. 1»

Элеватор №1

ДОКУМЕНТАЦИЯ

Архитектурно-строительные решения

Устройство легкосбрасываемых конструкций

102-Пр/3/10-64-08/2017-2-АС

г. Ростов-на-Дону
2017 г.

ООО «ПроектСтрой»

Свидетельство № П-039-П0255-23062017 от 23 июня 2017 г.

Заказчик – Акционерное общество «Зимхлебопродукт»

3347460, обл. Ростовская, Зимовниковский р-н, п. Зимовники, ул. Железнодорожная, д. 99

«Техническое перевооружение элеватора №1 (устройство легкосбрасываемых конструкций), расположенного на территории АО "Зимхлебопродукт" по адресу: 347460, Ростовская область, Зимовниковский район, п. Зимовники, ул. Элеваторная, д. 1»

Элеватор №1

ДОКУМЕНТАЦИЯ

Архитектурно-строительные решения

Устройство легкосбрасываемых конструкций

102-Пр/3/10-64-08/2017-2-АС

Директор **Е. В. Лебеденко**

Главный инженер проекта **А.С. Безгин**

г. Ростов-на-Дону
2017 г.

Согласовано

Взам. инв. №

Подп. и дата

Инв. № подл.

СОДЕРЖАНИЕ

Обозначение	Наименование	Стр.
102-Пр/3/10-64-08/2017-2-АС.С	Содержание	2
102-Пр/3/10-64-08/2017-2-АС.СД	Состав документации	5
102-Пр/3/10-64-08/2017-2-АС	Справка главного инженера проекта	6
102-Пр/3/10-64-08/2017-2-АС.ТЧ	**Пояснительная записка**	7
	1. Общие положения	7
	2. Описание внешнего и внутреннего вида объекта капитального строительства	7
	3. Описание устройства легкосбрасываемых конструкций	8
	Графическая часть	
102-Пр/3/10-64-08/2017-2-АС л.1	Общие указания (начало)	
102-Пр/3/10-64-08/2017-2-АС л.2	Общие указания (конец)	
102-Пр/3/10-64-08/2017-2-АС л.3	План 0-го этажа (отм. -2,700)	
102-Пр/3/10-64-08/2017-2-АС л.4	План подсилосного этажа силосного корпуса №4	
102-Пр/3/10-64-08/2017-2-АС л.5	План подсилосного этажа силосного корпуса №3	
102-Пр/3/10-64-08/2017-2-АС л.6	План подсилосного этажа силосного корпуса №1	
102-Пр/3/10-64-08/2017-2-АС л.7	План 1-го этажа (отм. 0,000)	
102-Пр/3/10-64-08/2017-2-АС л.8	План подсилосного этажа силосного корпуса №1	
102-Пр/3/10-64-08/2017-2-АС л.9	План 2-го этажа (отм. +2,550)	
102-Пр/3/10-64-08/2017-2-АС л.10	План 2-го этажа (отм. +5,500)	
102-Пр/3/10-64-08/2017-2-АС л.11	План 3-го этажа (отм. +11,200)	
102-Пр/3/10-64-08/2017-2-АС л.12	План 4-го этажа (отм. +14,150)	
102-Пр/3/10-64-08/2017-2-АС л.13	План надсилосного этажа силосного корпуса №4	
102-Пр/3/10-64-	План надсилосного этажа силосного корпуса №3	

Согласовано

Взам.инв.№

Подпись и дата

Инв. № подл.

Изм.	Кол.уч	Лист	№док.	Подпись	Дата
Разработал		Ягольник			10.17
ГИП		Безгин			10.17
Н.контроль		Микинян			10.17

102-Пр/3/10-64-08/2017-2-АС.С

Содержание

Стадия	Лист	Листов
Р	1	3

ООО «ПроектСтрой»
г. Ростов-на-Дону

08/2017-2-АС л.14		
102-Пр/3/10-64-08/2017-2-АС л.15	План надсилосного этажа силосного корпуса №1	
102-Пр/3/10-64-08/2017-2-АС л.16	План 5-го этажа (отм. +26,400)	
102-Пр/3/10-64-08/2017-2-АС л.17	План надсилосного этажа силосного корпуса №2	
102-Пр/3/10-64-08/2017-2-АС л.18	План 6-го этажа (отм. +30,850)	
102-Пр/3/10-64-08/2017-2-АС л.19	План 7-го этажа (отм. +34,300)	
102-Пр/3/10-64-08/2017-2-АС л.20	План 8-го этажа (отм. +43,250)	
102-Пр/3/10-64-08/2017-2-АС л.21	Фасад 1-13 силосного корпуса №4	
102-Пр/3/10-64-08/2017-2-АС л.22	Фасад 1-13 силосного корпуса №3	
102-Пр/3/10-64-08/2017-2-АС л.23	Фасад 1-13 силосного корпуса №1	
102-Пр/3/10-64-08/2017-2-АС л.24	Фасад 1-9; А-Г рабочей башни	
102-Пр/3/10-64-08/2017-2-АС л.25	Фасад 1-13 силосного корпуса №1	
102-Пр/3/10-64-08/2017-2-АС л.26	Фасад13-1 силосного корпуса №1	
102-Пр/3/10-64-08/2017-2-АС л.27	Фасады 9-1; Г-А рабочей башни	
102-Пр/3/10-64-08/2017-2-АС л.28	Фасад 13-1 силосного корпуса №1	
102-Пр/3/10-64-08/2017-2-АС л.29	Фасад13-1 силосного корпуса №3	
102-Пр/3/10-64-08/2017-2-АС л.30	Фасад13-1 силосного корпуса №1	
102-Пр/3/10-64-08/2017-2-АС л.31	План подземной галереи на зерносушилку и автоприем. Разрез 2-2. Разрез 3-3	
102-Пр/3/10-64-08/2017-2-АС л.32	Фасады А-Г; Г-А переходной галереи между рабочей башней и зерносушилкой	
102-Пр/3/10-64-08/2017-2-АС л.33	Схема демонтажа плит покрытий. Схема монтажа кровли	
102-Пр/3/10-64-08/2017-2-АС л.34	Разрез 1-1. Схема демонтажа и монтажа	
102-Пр/3/10-64-08/2017-2-АС л.35	Стойки С1; С2. Сечения	
102-Пр/3/10-64-	Узлы 1; 2. Сечение в-в. Спецификация к конструкциям	

Взам.инв.№

Подпись и дата

Инв. № подл.

Изм.	Кол.уч	Лист	№док.	Подпись	Дата

08/2017-2-АС л.36		
102-Пр/3/10-64-08/2017-2-АС л.37	План подземной галереи на ж/д прием. Разрез 2-2. Разрез 3-3	
	Приложения	
Приложение 1	Свидетельство № П-039-П0255-23062017 от 23 июня 2017 г.	
Приложение 2	Протокол № 29-15-5333-29 от 29.07.2015 г.	
Приложение 3	Протокол № 29-14-1072/20 от 22.07.2014 г., № 29-17-2012 от 09.08.2017 г.	
Приложение 4	Протокол № 29-15-1006-04 от 28.01.2015 г., № 29-141072/22 от 22.07.2014 г.	
Приложение 5	Техническое задание на разработку документации	
Приложение 6	Приказ о назначении специалистов № 16	
Приложение 7	Сертификаты	

Состав документации

Обозначение	Наименование	Примечание
	Элеватор №1	
102-Пр/3/10-64-08/2017-2-АС	Архитектурно-строительные решения (устройство легкосбрасываемых конструкций)	

Согласовано

Взам.инв.№

Подпись и дата

Инв. № подл.

Изм.	Кол.уч	Лист	№док.	Подпись	Дата

102-Пр/3/10-64-08/2017-2-АС.СД

ГИП	Безгин	10.17
Разработал	Безгин	10.17
Н.контроль	Микинян	10.17

Состав документации

Стадия	Лист	Листов
Р	1	1

ООО «ПроектСтрой»
г. Ростов-на-Дону

Справка главного инженера проекта

Документация разработана в соответствии с градостроительным планом земельного участка, заданием на разработку документации, градостроительным регламентом, документами об использовании земельного участка для строительства, в том числе устанавливающими требования по обеспечению безопасной эксплуатации зданий, строений, сооружений и безопасного использования прилегающих к ним территорий, с соблюдением технических условий.

Главный инженер проекта: _____ Безгин А.С.

1. ОБЩИЕ ПОЛОЖЕНИЯ

Документация разработана на основании технического задания на разработку документации.

При разработке документации учитывались требования соответствующих нормативных документов и в том числе:

- Федеральные нормы и правила в области промышленной безопасности «Правила безопасности взрывопожароопасных производственных объектов хранения и переработки растительного сырья» ФНиП № 560;
- Федеральный закон РФ от 21.07.97г. №116-ФЗ «О промышленной безопасности опасных производственных объектов» (с изменениями на 2 июля 2013года).
- СНиП 21-01-97* «Пожарная безопасность зданий и сооружений»

Целью технического перевооружения элеватора № 1 (устройство легкосбрасываемых конструкций), является доведение здания до норм промышленной безопасности (Федеральные нормы и правила в области промышленной безопасности «Правила безопасности взрывопожароопасных производственных объектов хранения и переработки растительного сырья»), с использованием современного оборудования.

2. ОПИСАНИЕ ВНЕШНЕГО И ВНУТРЕННЕГО ВИДА ОБЪЕКТА

Элеватор № 1 представляет собой сложное в объеме и конструкциях сооружение, состоит из рабочей башни и четырех силкорпусов. За отм. 0,000 принят уровень чистого пола первого этажа рабочей башни.

Рабочая башня монолитная железобетонная. Несущим каркасом являются ж/б колонны с шагом 2,4х3,5 м. Ограждающие стены монолитные железобетонные толщиной 200 мм. Рабочая башня имеет 8 надземных этажей и 1 подземный. Полы бетонные. Лестница сборная железобетонная имеет металлическое ограждение высотой 900мм, ширина марша 1050мм. Лестничная

Согласовано

Взам.инв.№

Подпись и дата

Инв. № подл.

Изм.	Кол.уч	Лист	№док.	Подпись	Дата
Разработал		Ягольник			10.17
ГИП		Безгин			10.17
Н.контроль		Микинян			10.17

102-Пр/3/10-64-08/2017-2-АС.ТЧ

Техническое перевооружение элеватора №1 (устройство легкосбрасываемых конструкций), расположенного на территории АО "Зимхлебопродукт" по адресу: 347460, Ростовская область, Зимовниковский район, п. Зимовники, ул. Элеваторная, д. 1

Стадия	Лист	Листов
Р	1	16

ООО «ПроектСтрой» г. Ростов-на-Дону

клетка рабочей башни оборудована пассажирским лифтом.

Силкорпуса № 1, 2, 3, 4 монолитные железобетонные и состоят из трех объемов: подсилосного этажа; силосов; надсилосного этажа.

Подсилосные этажи расположены на отм. -1,500 и -1,700 м. Высота этажа 4,50 м. Несущим каркасом являются ж/б колонны сечением 800х800 мм с шагом 3,1 м. Ограждающие стены выполнены из кирпича толщиной 380 мм. Полы бетонные.

Силосная часть состоит из бетонных силосов с бетонными и металлическими воронками. Низ силосов расположен на отм. +2,800 м; верх – на отм. +30,850 м.

Надсилосный этаж расположен на отм. +30,850. Высота этажа 4,300 м. Несущим каркасом являются ж/б колонны сечением 250х300 мм с шагом 6,2х11,5 м. Ограждающие стены выполнены из ж/б плит толщиной 200 мм. Полы бетонные. Элементы покрытия – ребристые железобетонные плиты.

3. ОПИСАНИЕ УСТРОЙСТВА ЛЕГКОСБРАСЫВАЕМЫХ КОНСТРУКЦИЙ

Сводный расчет легкосбрасываемых конструкций согласно Федеральным нормам и правилам в области промышленной безопасности «Правила безопасности взрывопожароопасных производственных объектов хранения и переработки растительного сырья» от 16.12.2013г. приведен в таблице 1.

Таблица 1

№п/п	Наименование сооружения	Отметка	Требуемая площадь ЛСК, м^2	Площадь ЛСК после технического перевооружения, м^2	Примеч.
Элеватор № 1					
Рабочая башня					
1	0-й и 1-й этажи рабочей башни	0,000; -2,700	18,11	19,93	
2	2-й этаж	+2,550	12,6	12,82	
3	2,5-й этаж	+5,500	3,6	4,8	
4	3-й этаж	+11,200	7,0	7,45	

5	4-й этаж	+14,150	11,5	14,35	
6	Дополнительный объем 3-4 этажей рабочей башни	+11,200	2,1	2,9	
7	5-й этаж	+26,400	19,71	21,76	
8	6-й этаж	+30,850	8,4	12,72	
9	7-й этаж	+34,300	12,8	12,72	
10	8-й этаж				
11	Лестничная клетка	переменная	10,4	13,01	
Силкорпуса № 1, 2, 3,4					
12	Подсилосный этаж силкорпусов № 1, 3, 4 с переходными галереями	-1,700; -1,500	230,0	247,1	
13	Надсилосный этаж силкорпусов № 1, 3, 4 с переходными галереями	+30,850; +31,050	153,0	153,12	
14	Подсилосный этаж силкорпуса № 2 с переходной галереей	-1,700	68,85	70,6	
15	Надсилосный этаж силкорпуса №2	+30,850	46,8	48,0	
Транспортные галереи и тоннели					
16	Подземная галерея от рабочей башни на автоприем через подземный этаж зерносушилки	переменная	35,89	Более 100%	
17	Подземная галерея на ж/д прием	-2,700	1,17	Более 100%	
18	Переходные надземные галереи (4шт.) из рабочей башни в надсилосные этажи силосных корпусов №1 и №2	переменная	12,0	Более 100%	

Элеватор. 0-й и 1-й этажи рабочей башни

Определяем значение фактических и минимально допустимых площадей легкосбрасываемых конструкций:

Параметры 0-го и 1-го этажа рабочей башни: V=754,5 м^3.

Согласно п. А.1.4 СП 12.13130.2009 «Определение категорий помещений, зданий и наружных установок по взрывопожарной и пожарной опасности» свободный объем помещения определяется как разность между объемом помещения и объемом, занимаемым технологическим оборудованием. Если свободный объем помещения определить невозможно, то его допускается принимать условным, равным 80% геометрического объема помещения.

Свободный объем помещения:

$V_{св}$= 754,5 м^3 х 0,8 = 603,6 м^3.

Определяем ЛСК требуемое:

$S_{тр}$= 603,6 х 0,03 = 18,11 м^2.

Процент обеспечения ЛСК после технического перевооружения – 110,05 %.

Расчет ЛСК для 0-го и 1-го этажей рабочей башни проводился с учетом проемов на ж/д и автоприем в качестве легкосбрасываемых конструкций. Документацией на 0-ом и 1-ом этажах рабочей башни предусматривается замена полотна монтажного проема (МП 3) на поликарбонат. Замена обшивки монтажного проема обеспечит требуемую площадь ЛСК согласно ФНиП № 560. (см. листы 3; 24 102-Пр/3/10-64-08/2017-2-АС).

Элеватор. 2-й этаж рабочей башни

Определяем значение фактических и минимально допустимых площадей легкосбрасываемых конструкций:

Параметры 2-го этажа рабочей башни: V=524,86 м^3.

Согласно п. А.1.4 СП 12.13130.2009 «Определение категорий помещений, зданий и наружных установок по взрывопожарной и пожарной опасности» свободный объем помещения определяется как разность между объемом помещения и объемом, занимаемым технологическим оборудованием. Если свободный объем помещения определить невозможно, то его допускается принимать условным, равным 80% геометрического объема помещения.

Свободный объем помещения:

$V_{св}$= 524,8 м^3 х 0,8 = 419,84 м^3.

Определяем ЛСК требуемое:

$S_{тр}$= 419,84 х 0,03 = 12,6 м^2.

Процент обеспечения ЛСК после технического перевооружения – 101,75 %.

Документацией на 2-ом этаже рабочей башни предусмотрена замена существующих оконных блоков неудовлетворяющих требованиям промышленной безопасности, расширение высоты оконных проемов и установка новых оконных блоков. Низ окон расположен на отметках +3,850; +3,250 и

+3,450. Замена оконных блоков обеспечит требуемую площадь ЛСК согласно ФНиП № 560.

Элеватор. 2,5-й этаж рабочей башни

Определяем значение фактических и минимально допустимых площадей легкосбрасываемых конструкций:

Параметры 2,5-го этажа рабочей башни: V=149,66 м^3.

Согласно п. А.1.4 СП 12.13130.2009 «Определение категорий помещений, зданий и наружных установок по взрывопожарной и пожарной опасности» свободный объем помещения определяется как разность между объемом помещения и объемом, занимаемым технологическим оборудованием. Если свободный объем помещения определить невозможно, то его допускается принимать условным, равным 80% геометрического объема помещения.

Свободный объем помещения:

$V_{св}$= 149,66 м^3 х 0,8 = 119,72 м^3.

Определяем ЛСК требуемое:

$S_{тр}$= 119,72 х 0,03 = 3,5 м^2.

Процент обеспечения ЛСК после технического перевооружения – 133 %.

Документацией на 2,5-ом этаже рабочей башни предусмотрена расширение высоты оконных проемов на 300 мм и замена существующих оконных блоков неудовлетворяющих требованиям промышленной безопасности. Низ окон расположен на отметке +7,500. Замена оконных блоков обеспечит требуемую площадь ЛСК согласно ФНиП № 560.

Элеватор. 3-й этаж рабочей башни

Определяем значение фактических и минимально допустимых площадей легкосбрасываемых конструкций:

Параметры 3-го этажа рабочей башни: V=291,03 м^3.

Согласно п. А.1.4 СП 12.13130.2009 «Определение категорий помещений, зданий и наружных установок по взрывопожарной и пожарной опасности»

свободный объем помещения определяется как разность между объемом помещения и объемом, занимаемым технологическим оборудованием. Если свободный объем помещения определить невозможно, то его допускается принимать условным, равным 80% геометрического объема помещения.

Свободный объем помещения:

$V_{св}$= 291,03 м^3 х 0,8 = 233,04 м^3.

Определяем ЛСК требуемое:

$S_{тр}$= 233,04 х 0,03 = 7,0м^2.

Процент обеспечения ЛСК после технического перевооружения – 106,42 %.

Документацией на 3-ем этаже рабочей башни предусмотрена замена существующих оконных блоков неудовлетворяющих требованиям промышленной безопасности. Низ окон расположен на отметке +21,610. Замена оконных блоков обеспечит требуемую площадь ЛСК согласно ФНиП № 560.

Элеватор. 4-й этаж рабочей башни

Определяем значение фактических и минимально допустимых площадей легкосбрасываемых конструкций:

Параметры 4-го этажа рабочей башни: V=477,6 м^3.

Согласно п. А.1.4 СП 12.13130.2009 «Определение категорий помещений, зданий и наружных установок по взрывопожарной и пожарной опасности» свободный объем помещения определяется как разность между объемом помещения и объемом, занимаемым технологическим оборудованием. Если свободный объем помещения определить невозможно, то его допускается принимать условным, равным 80% геометрического объема помещения.

Свободный объем помещения:

$V_{св}$= 477,6 м^3 х 0,8 = 382,08 м^3.

Определяем ЛСК требуемое:

$S_{тр}$= 382,08 х 0,03 = 11,5 м^2.

Процент обеспечения ЛСК после технического перевооружения – 124,78 %.

Документацией на 4-ом этаже рабочей башни предусмотрена замена существующих оконных блоков неудовлетворяющих требованиям промышленной безопасности, а также необходимо выполнить демонтаж обшивки монтажного проема с заменой на поликарбонат. Низ окон расположен на отметке +15,450. Замена оконных блоков и обшивки монтажного проема обеспечит требуемую площадь ЛСК согласно ФНиП № 560.

Элеватор. Дополнительный объем 3-4 этажей рабочей башни

Определяем значение фактических и минимально допустимых площадей легкосбрасываемых конструкций:

Параметры дополнительного объема 3-4 этажей рабочей башни: V=88,78 м^3.

Согласно п. А.1.4 СП 12.13130.2009 «Определение категорий помещений, зданий и наружных установок по взрывопожарной и пожарной опасности» свободный объем помещения определяется как разность между объемом помещения и объемом, занимаемым технологическим оборудованием. Если свободный объем помещения определить невозможно, то его допускается принимать условным, равным 80% геометрического объема помещения.

Свободный объем помещения:

$V_{св}$= 88,78 м^3 х 0,8 = 71,03 м^3.

Определяем ЛСК требуемое:

$S_{тр}$= 71,03 х 0,03 = 2,13 м^2.

Процент обеспечения ЛСК после технического перевооружения – 138,1 %.

Документацией в дополнительном объеме 3-4 этажах рабочей башни предусмотрена замена существующих оконных блоков неудовлетворяющих требованиям промышленной безопасности и установка новых оконных блоков. Низ окон расположен на отметках +12,000 и +15,450 соответственно. Замена оконных блоков обеспечит требуемую площадь ЛСК согласно ФНиП № 560.

Элеватор. 5-й этаж рабочей башни

Определяем значение фактических и минимально допустимых площадей легкосбрасываемых конструкций:

Параметры 5-го этажа рабочей башни: V=821,3 м^3.

Согласно п. А.1.4 СП 12.13130.2009 «Определение категорий помещений, зданий и наружных установок по взрывопожарной и пожарной опасности» свободный объем помещения определяется как разность между объемом помещения и объемом, занимаемым технологическим оборудованием. Если свободный объем помещения определить невозможно, то его допускается принимать условным, равным 80% геометрического объема помещения.

Свободный объем помещения:

$V_{св}$= 821,3 м^3 х 0,8 = 657,04 м^3.

Определяем ЛСК требуемое:

$S_{тр}$= 657,04 х 0,03 = 19,71 м^2.

Процент обеспечения ЛСК после технического перевооружения – 108,25 %.

Документацией на 5-ом этаже рабочей башни предусмотрена замена существующих оконных блоков неудовлетворяющих требованиям промышленной безопасности, а также необходимо выполнить демонтаж обшивки монтажного проема с заменой на поликарбонат. Низ окон расположен на отметках +27,300 и 27,450. Замена оконных блоков и обшивки монтажного проема обеспечит требуемую площадь ЛСК согласно ФНиП № 560.

Элеватор. 6-й этаж рабочей башни

Определяем значение фактических и минимально допустимых площадей легкосбрасываемых конструкций:

Параметры 6-го этажа рабочей башни: V=350,1 м^3.

Согласно п. А.1.4 СП 12.13130.2009 «Определение категорий помещений, зданий и наружных установок по взрывопожарной и пожарной опасности» свободный объем помещения определяется как разность между объемом помещения и объемом, занимаемым технологическим оборудованием. Если

свободный объем помещения определить невозможно, то его допускается принимать условным, равным 80% геометрического объема помещения.

Свободный объем помещения:

$V_{св}$= 350,1 м^3 х 0,8 = 280,08 м^3.

Определяем ЛСК требуемое:

$S_{тр}$= 280,08 х 0,03 = 8,4 м^2.

Процент обеспечения ЛСК после технического перевооружения – 151,42 %.

Документацией на 6-ом этаже рабочей башни предусмотрена замена существующих оконных блоков неудовлетворяющих требованиям промышленной безопасности. Низ окон расположен на отметке +31,150. Замена оконных блоков обеспечит требуемую площадь ЛСК согласно ФНиП № 560.

Элеватор. 7-й этаж рабочей башни

Определяем значение фактических и минимально допустимых площадей легкосбрасываемых конструкций:

Параметры 7-го этажа рабочей башни: V=530,2 м^3.

Согласно п. А.1.4 СП 12.13130.2009 «Определение категорий помещений, зданий и наружных установок по взрывопожарной и пожарной опасности» свободный объем помещения определяется как разность между объемом помещения и объемом, занимаемым технологическим оборудованием. Если свободный объем помещения определить невозможно, то его допускается принимать условным, равным 80% геометрического объема помещения.

Свободный объем помещения:

$V_{св}$= 530,2 м^3 х 0,8 = 424,16 м^3.

Определяем ЛСК требуемое:

$S_{тр}$= 424,16 х 0,03 = 12,8 м^2.

Процент обеспечения ЛСК после технического перевооружения – 111,79 %.

Документацией на 7-ом этаже рабочей башни предусмотрена замена существующих оконных блоков неудовлетворяющих требованиям промышленной безопасности, а также необходимо выполнить демонтаж обшивки

монтажного проема с заменой на поликарбонат. Низ окон расположен на отметках +35,450 и 35,250. Замена оконных блоков и обшивки монтажного проема обеспечит требуемую площадь ЛСК согласно ФНиП № 560.

Элеватор. 8-й этаж рабочей башни

Определяем значение фактических и минимально допустимых площадей легкосбрасываемых конструкций:

Параметры 8-го этажа рабочей башни: V=371,5 м^3.

Согласно п. А.1.4 СП 12.13130.2009 «Определение категорий помещений, зданий и наружных установок по взрывопожарной и пожарной опасности» свободный объем помещения определяется как разность между объемом помещения и объемом, занимаемым технологическим оборудованием. Если свободный объем помещения определить невозможно, то его допускается принимать условным, равным 80% геометрического объема помещения.

Свободный объем помещения:

$V_{св}$= 371,5 м^3 х 0,8 = 297,2 м^3.

Определяем ЛСК требуемое:

$S_{тр}$= 371,5 х 0,03 = 8,91 м^2.

Процент обеспечения ЛСК после технического перевооружения – 107,07%.

Документацией на 8-ом этаже рабочей башни предусмотрена замена существующих оконных блоков неудовлетворяющих требованиям промышленной безопасности, а также необходимо выполнить демонтаж обшивки монтажного проема с заменой на поликарбонат. Низ окон расположен на отметке +44,000. Замена оконных блоков и обшивки монтажного проема обеспечит требуемую площадь ЛСК согласно ФНиП № 560.

Элеватор. Лестничная клетка рабочей башни

Определяем значение фактических и минимально допустимых площадей легкосбрасываемых конструкций:

Параметры лестничной клетки8-го этажа рабочей башни: V=433,7 м^3.

Свободный объем помещения:

$V_{св}$= V = 433,7 м^3.

Определяем ЛСК требуемое:

$S_{тр}$= 433,7 х 0,03 = 13,01 м^2.

Процент обеспечения ЛСК после технического перевооружения – 116,07%.

Документацией в лестничной клетке рабочей башни предусмотрена замена существующих оконных блоков неудовлетворяющих требованиям промышленной безопасности. Замена оконных блоков обеспечит требуемую площадь ЛСК согласно ФНиП № 560.

Элеватор. Подсилосный этаж силкорпусов № 1, 3, 4 с переходными галереями

Определяем значение фактических и минимально допустимых площадей легкосбрасываемых конструкций:

Параметры подсилосных этажей силкорпусов № 1, 3, 4 с переходными галереями: V=9568,27 м^3.

Согласно п. А.1.4 СП 12.13130.2009 «Определение категорий помещений, зданий и наружных установок по взрывопожарной и пожарной опасности» свободный объем помещения определяется как разность между объемом помещения и объемом, занимаемым технологическим оборудованием. Если свободный объем помещения определить невозможно, то его допускается принимать условным, равным 80% геометрического объема помещения.

Свободный объем помещения:

$V_{св}$= 9568,27 м^3 х 0,8 = 7654,62 м^3.

Определяем ЛСК требуемое:

$S_{тр}$= 7654,62 х 0,03 = 230,0 м^2.

Процент обеспечения ЛСК после технического перевооружения – 107,43%.

Документацией в подсилосных этажах силкорпусов № 1, 3, 4 и в переходных галереях предусмотрена замена существующих оконных блоков неудовлетворяющих требованиям промышленной безопасности, а также для обеспечения требуемой площади ЛСК выполняется расширение оконных

проемов. После расширения оконных проемов выполняется установка новых оконных блоков. Также предусматривается установка новых дверных проемов с обшивкой из поликарбоната. Расширение оконных и дверных проемов и установка проектируемых окон и дверей обеспечит требуемую площадь ЛСК согласно ФНиП № 560.

Элеватор. Надсилосный этаж силкорпусов № 1, 3, 4 с переходными галереями

Определяем значение фактических и минимально допустимых площадей легкосбрасываемых конструкций:

Параметры надсилосных этажей силкорпусов № 1, 3, 4 с переходными галереями: V=6363,1 м^3.

Согласно п. А.1.4 СП 12.13130.2009 «Определение категорий помещений, зданий и наружных установок по взрывопожарной и пожарной опасности» свободный объем помещения определяется как разность между объемом помещения и объемом, занимаемым технологическим оборудованием. Если свободный объем помещения определить невозможно, то его допускается принимать условным, равным 80% геометрического объема помещения.

Свободный объем помещения:

$V_{св}$= 6363,1 м^3 х 0,8 = 5090,48 м^3.

Определяем ЛСК требуемое:

$S_{тр}$= 5090,48 х 0,03 = 153,0 м^2.

Процент обеспечения ЛСК после технического перевооружения – 153,12%.

Документацией в надсилосных этажах силкорпусов № 1, 3, 4 и в переходных галереях предусмотрена замена существующих оконных блоков неудовлетворяющих требованиям промышленной безопасности.Также предусматривается установка новых дверных проемов с обшивкой из поликарбоната. Демонтаж существующих оконных и дверных проемов и установка проектируемых окон и дверей обеспечит требуемую площадь ЛСК согласно ФНиП № 560.

Элеватор. Подсилосный этаж силкорпуса № 2 с переходной галереей

Определяем значение фактических и минимально допустимых площадей легкосбрасываемых конструкций:

Параметры подсилосного этажа силкорпуса № 2 с переходной галереей: V=2868,7 м^3.

Согласно п. А.1.4 СП 12.13130.2009 «Определение категорий помещений, зданий и наружных установок по взрывопожарной и пожарной опасности» свободный объем помещения определяется как разность между объемом помещения и объемом, занимаемым технологическим оборудованием. Если свободный объем помещения определить невозможно, то его допускается принимать условным, равным 80% геометрического объема помещения.

Свободный объем помещения:

$V_{св}$= 2868,7 м^3 х 0,8 = 2295,0 м^3.

Определяем ЛСК требуемое:

$S_{тр}$= 2295 х 0,03 = 68,85 м^2.

Процент обеспечения ЛСК после технического перевооружения – 102,5%.

Документацией в подсилосном этаже силкорпуса № 2 и в переходной галерее предусмотрена замена существующих оконных блоков неудовлетворяющих требованиям промышленной безопасности, а также для обеспечения требуемой площади ЛСК выполняется расширение оконных проемов. После расширения оконных проемов выполняется установка новых оконных блоков. Также предусматривается установка новых дверных проемов с обшивкой из поликарбоната. Расширение оконных и дверных проемов и установка проектируемых окон и дверей обеспечит требуемую площадь ЛСК согласно ФНиП № 560.

Элеватор. Надсилосный этаж силкорпуса № 2

Определяем значение фактических и минимально допустимых площадей легкосбрасываемых конструкций:

Параметры подсилосного этажа силкорпуса № 2: V=1949,1 м^3.

Согласно п. А.1.4 СП 12.13130.2009 «Определение категорий помещений, зданий и наружных установок по взрывопожарной и пожарной опасности» свободный объем помещения определяется как разность между объемом помещения и объемом, занимаемым технологическим оборудованием. Если свободный объем помещения определить невозможно, то его допускается принимать условным, равным 80% геометрического объема помещения.

Свободный объем помещения:

$V_{св}$= 1949,1 м^3 х 0,8 = 1559,3 м^3.

Определяем ЛСК требуемое:

$S_{тр}$= 1559,3х0,03 = 46,8 м^2.

Процент обеспечения ЛСК после технического перевооружения – 102,6%.

Документацией в надсилосном этаже силкорпуса № 2 предусмотрена замена существующих оконных блоков неудовлетворяющих требованиям промышленной безопасности. Также предусматривается установка новых дверных проемов с обшивкой из поликарбоната. Замена оконных и дверных проемов обеспечит требуемую площадь ЛСК согласно ФНиП № 560.

Элеватор. Подземная галерея от рабочей башни на автоприем через подземный этаж зерносушилки

Определяем значение фактических и минимально допустимых площадей легкосбрасываемых конструкций:

Параметры подземной галереи от рабочей башни на автоприем через подземный этаж зерносушилки: V=1495,42 м^3.

Согласно п. А.1.4 СП 12.13130.2009 «Определение категорий помещений, зданий и наружных установок по взрывопожарной и пожарной опасности» свободный объем помещения определяется как разность между объемом помещения и объемом, занимаемым технологическим оборудованием. Если свободный объем помещения определить невозможно, то его допускается принимать условным, равным 80% геометрического объема помещения.

Свободный объем помещения:

$V_{св}$= 1495,42 м^3 х 0,8 = 1196,34 м^3.

Определяем ЛСК требуемое:

$S_{тр}$= 1196,34 х 0,03 = 35,89 м^2.

Процент обеспечения ЛСК после технического перевооружения – более 100 %.

Документацией в подземной галерее, ведущей на автоприем через подземный этаж зерносушилки предусматривается демонтаж ребристых плит покрытия переходной галереи между рабочей башней элеватора и зерносушилкой и устройство кровли, обшитой профлистом. Замена существующей кровли обеспечит требуемую площадь ЛСК. (см. листы 31-36 102-Пр/3/10-64-08/2017-2-АС).

Элеватор. Подземная галерея от рабочей башни на ж/д прием

Определяем значение фактических и минимально допустимых площадей легкосбрасываемых конструкций:

Параметры подземной галереи на ж/д автоприем: V=48,9 м^3.

Согласно п. А.1.4 СП 12.13130.2009 «Определение категорий помещений, зданий и наружных установок по взрывопожарной и пожарной опасности» свободный объем помещения определяется как разность между объемом помещения и объемом, занимаемым технологическим оборудованием. Если свободный объем помещения определить невозможно, то его допускается принимать условным, равным 80% геометрического объема помещения.

Свободный объем помещения:

$V_{св}$= 48,9 м^3 х 0,8 = 39,12 м^3.

Определяем ЛСК требуемое:

$S_{тр}$= 39,12 х 0,03 = 1,17 м^2.

Процент обеспечения ЛСК после технического перевооружения – более 100%.

Документацией в подземной галереи, ведущей на ж/д прием, предусматривается демонтаж плиты покрытия габаритными размерами 1,0х2,5 м с последующей

обшивкой демонтируемого участка профлистом, а также устройство металлического ограждения высотой 900 м по периметру демонтируемого участка. Данные мероприятия обеспечат требуемую площадь ЛСК. (см. лист 37, 102-Пр/3/10-64-08/2017-2-АС).

Элеватор. Переходные надземные галереи (4шт.) из рабочей башни в надсилосные этажи силосных корпусов №1 и №2

Необходимо заменить обшивку из стальных листов на профлист, т.к. стальной лист не относится к легкосбрасываемым конструкциям согласно ФНиП № 560.

ГРАФИЧЕСКАЯ ЧАСТЬ

ОК1

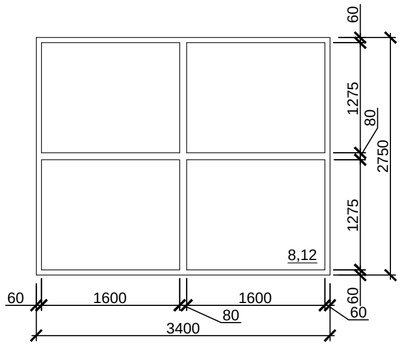

ОК2

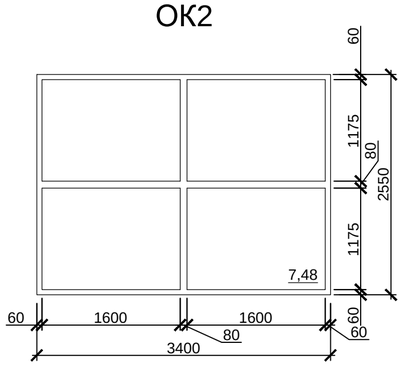

ОК3

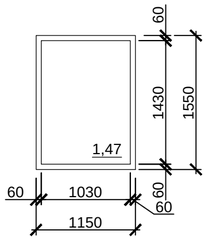

ОК4

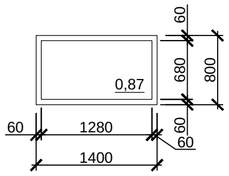

ДП1

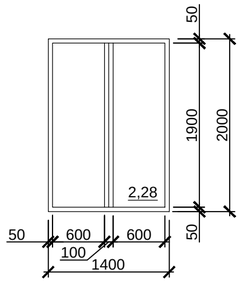

ОК5

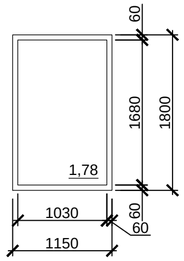

ОК6

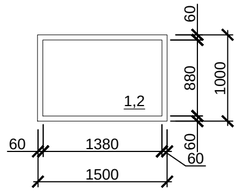

ОК7

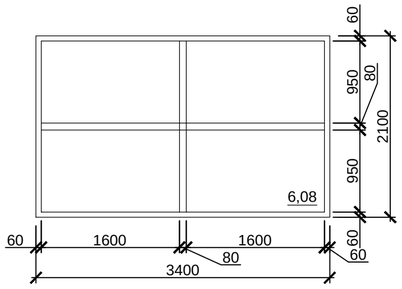

ОК8

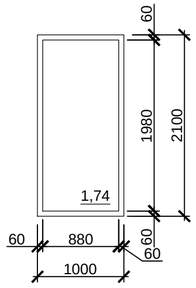

ОК9

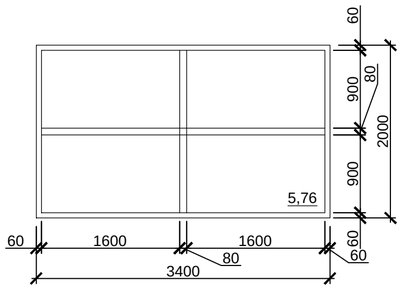

ОК10

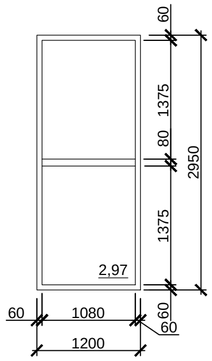

ДП2

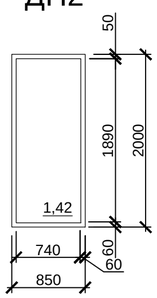

ОК11-1

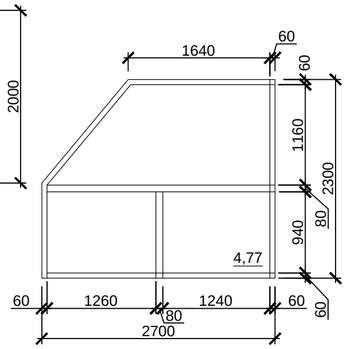

ОК11-2

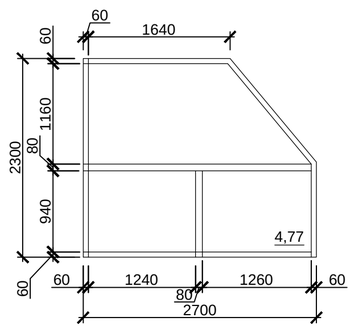

ОК12-1

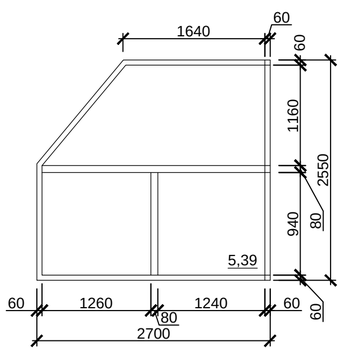

ОК12-2

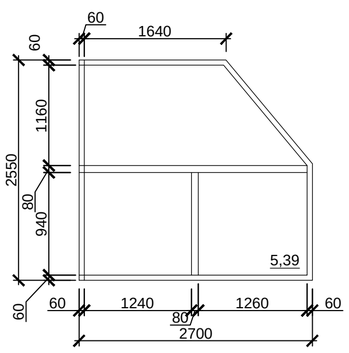

ОК13-1

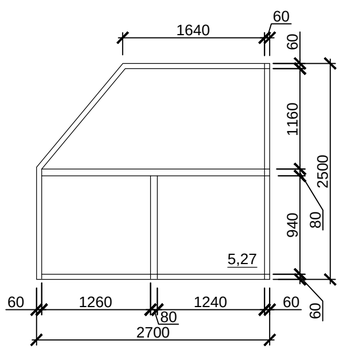

ОК13-2

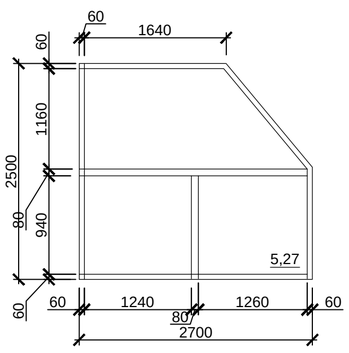

Спецификация элементов заполнения проемов

Марка Поз.	Обозначение	Наименование Окна	Кол.	Масса, ед., кг	Приме-чание
ОК1	ГОСТ 30674-99	ОП О 3400-2750	3		
ОК2		ОП О 3400-2550	4		
ОК3		ОП О 1150-1550	1		
ОК4		ОП О 1400-800	3		
ОК5		ОП О 1150-1800	4		
ОК6		ОП О 1500-1000	160		
ОК7		ОП О 3400-2100	5		
ОК8		ОП О 1000-2100	2		
ОК9		ОП О 3400-2000	4		
ОК10		ОП О 1200-2950	4		
ОК11-1		ОП О 2700-2300	7		
ОК11-2		ОП О 2700-2300	8		
ОК12-1		ОП О 2700-2550	3		
ОК12-2		ОП О 2700-2550	3		
ОК13-1		ОП О 2700-2500	4		
ОК13-2		ОП О 2700-2500	4		
ДП1		ДП 1400-2000	3		
ДП2		ДП 850-2000	3		

Общие указания

1. Легкосбрасываемые конструкции (ЛСК) запроектированы согласно Федеральным нормам и правилам в области промышленной безопасности "Правила безопасности взрывопожароопасных производственных объектов хранения и переработки растительного сырья".
2. Оконные блоки индивидуальные по ГОСТ 30674-99 "Блоки оконные из поливинилхлоридных профилей. Технические условия". Толщина стекла 3 мм.
3. Крепление оконных блоков к существующим конструкциям предусмотреть в соответствии с ГОСТ 30971-2002 "Швы монтажные узлов примыкания оконных блоков к стеновым проемам" распорными металлическими рамными дюбелями.
5. Геометрические размеры наружного контура оконных блоков уточняются по фактическим замерам проемов монтажной организацией.
6. Поверхности стенового ограждения после работ по демонтажу очистить от грязи.
7. Отлив установить.
8. Откосы оштукатурить цементно-песчаным раствором.

Изм.	Кол.уч.	Лист	№док.	Подпись	Дата	102-Пр/3/10-64-08/2017-2-АС			
						Техническое перевооружение элеватора №1 (устройство легкосбрасываемых конструкций), расположенного на территории АО "Зимхлебопродукт" по адресу: 347460, Ростовская область, Зимовниковский район, п. Зимовники, ул. Элеваторная, д. 1			
Разработал		Ягольник			10.17	Элеватор № 1	Стадия	Лист	Листов
Проверил		Безгин			10.17		Р	1	37
ГИП		Безгин			10.17				
Н. контр.		Микинян			10.17	Общие указания (начало)	ООО "ПроектСтрой" г. Ростов-на-Дону		

ОК14

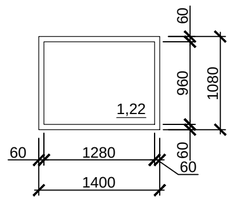

ОК15

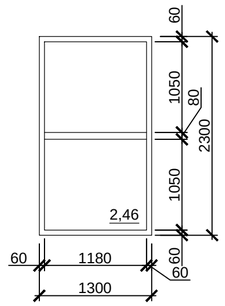

ОК16

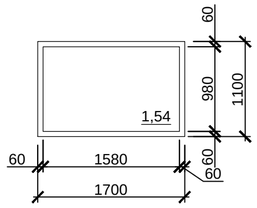

ОК17

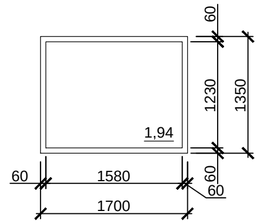

ДП3

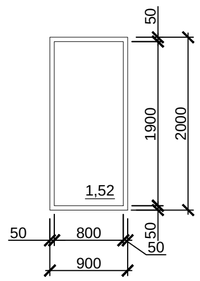

ОК18

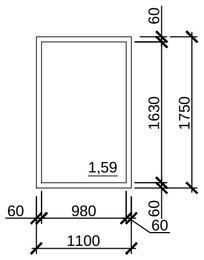

ОК19

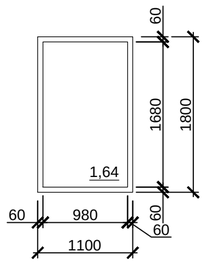

МП1

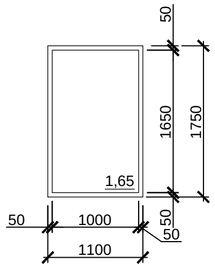

ОК20

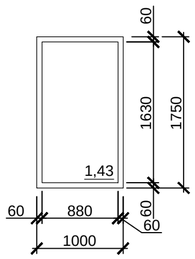

ОК21

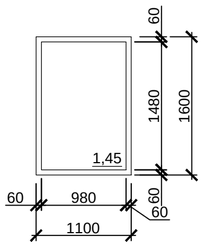

МП2

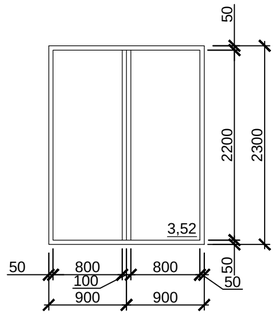

ОК22

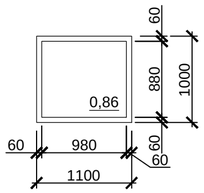

ОК23

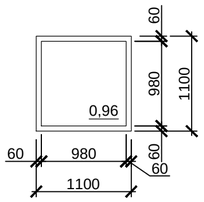

ОК24

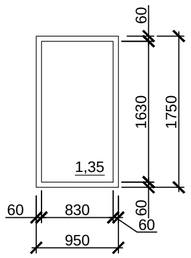

ОК25

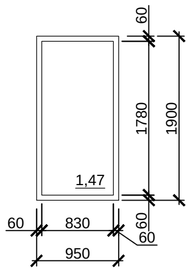

МП3

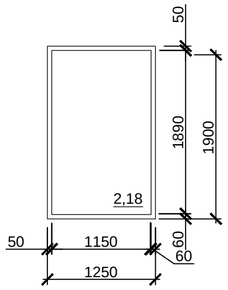

Спецификация элементов заполнения проемов

Марка Поз.	Обозначение	Наименование Окна	Кол.	Масса, ед., кг	Приме-чание
ОК14	ГОСТ 30674-99	ОП О 1400-1080	1		
ОК15		ОП О 1300-2300	1		
ОК16		ОП О 1700-1100	4		
ОК17		ОП О 1700-1350	4		
ОК18		ОП О 1100-1750	27		
ОК19		ОП О 1100-1800	11		
ОК20		ОП О 1000-1750	1		
ОК21		ОП О 1100-1600	12		
ОК22		ОП О 1100-1000	2		
ОК23		ОП О 1100-1100	5		
ОК24		ОП О 1100-1750	9		
ОК25		ОП О 1100-2000	1		
ДП3		ДП 900-2000	8		
МП1		МП 1100-1750	3		
МП2		МП 1800-2300	3		
МП2		МП 1250-1900	1		

Общие указания

1. Легкосбрасываемые конструкции (ЛСК) запроектированы согласно Федеральным нормам и правилам в области промышленной безопасности "Правила безопасности взрывопожароопасных производственных объектов хранения и переработки растительного сырья".
2. Оконные блоки индивидуальные по ГОСТ 30674-99 "Блоки оконные из поливинилхлоридных профилей. Технические условия". Толщина стекла 3 мм.
3. Крепление оконных блоков к существующим конструкциям предусмотреть в соответствии с ГОСТ 30971-2002 "Швы монтажные узлов примыкания оконных блоков к стеновым проемам" распорными металлическими рамными дюбелями.
5. Геометрические размеры наружного контура оконных блоков уточняются по фактическим замерам проемов монтажной организацией.
6. Поверхности стенового ограждения после работ по демонтажу очистить от грязи.
7. Отлив установить.
8. Откосы оштукатурить цементно-песчаным раствором.

Изм.	Кол.уч.	Лист	№док.	Подпись	Дата	102-Пр/3/10-64-08/2017-2-АС			
						Техническое перевооружение элеватора №1 (устройство легкосбрасываемых конструкций), расположенного на территории АО "Зимхлебопродукт" по адресу: 347460, Ростовская область, Зимовниковский район, п. Зимовники, ул. Элеваторная, д. 1			
Разработал		Ягольник			10.17	Элеватор № 1	Стадия	Лист	Листов
Проверил		Безгин			10.17		Р	2	
ГИП		Безгин			10.17				
Н. контр.		Микинян			10.17	Общие указания (конец)	ООО "ПроектСтрой" г. Ростов-на-Дону		

План 0-го этажа (на отм. -2,700)

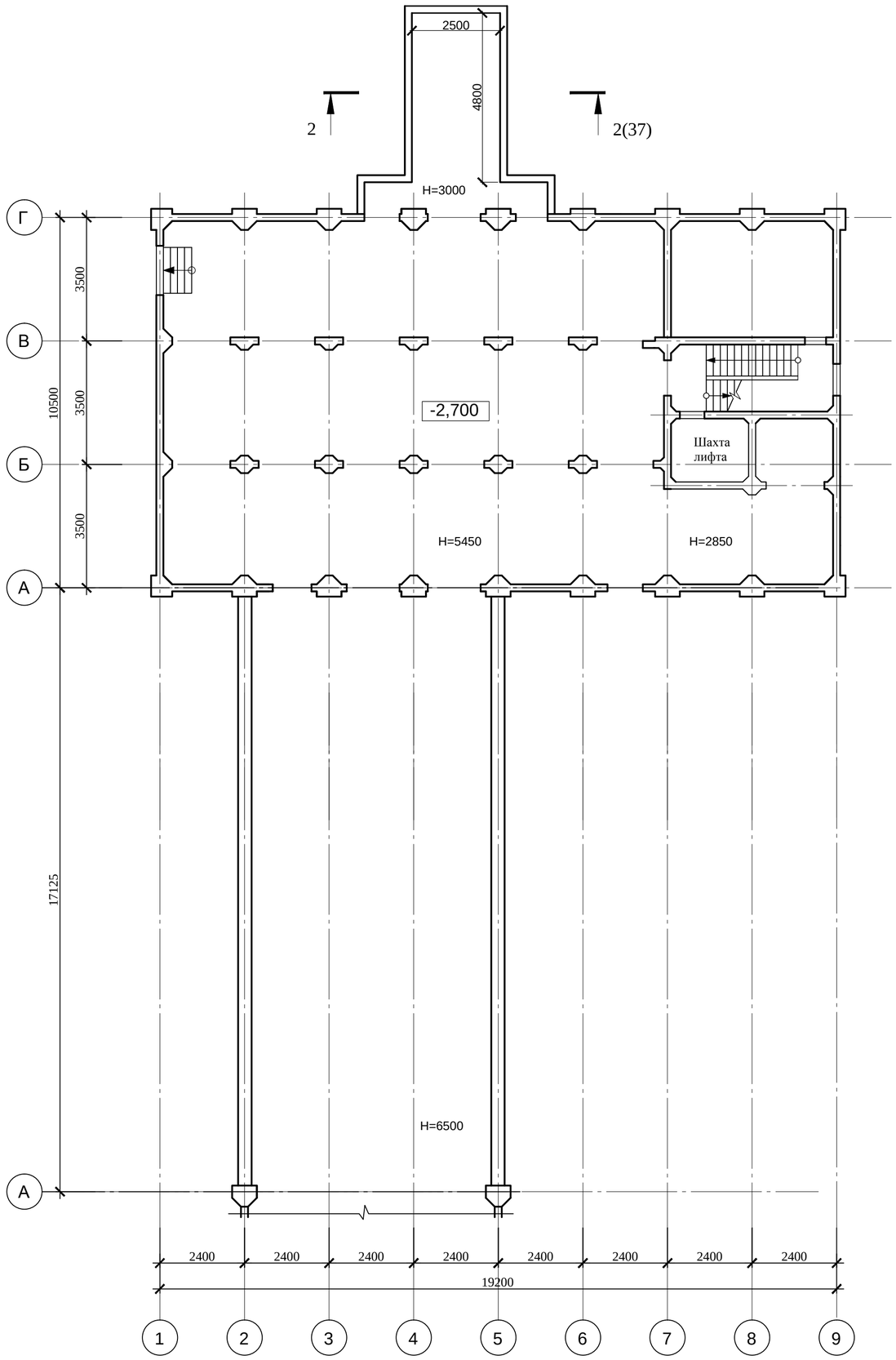

Изм.	Кол.уч.	Лист	№док.	Подпись	Дата
Разработал		Ягольник			10.17
Проверил		Безгин			10.17
ГИП		Безгин			10.17
Н. контр.		Микинян			10.17

102-Пр/3/10-64-08/2017-2-АС

Техническое перевооружение элеватора №1 (устройство легкосбрасываемых конструкций), расположенного на территории АО "Зимхлебопродукт" по адресу: 347460, Ростовская область, Зимовниковский район, п. Зимовники, ул. Элеваторная, д. 1

Элеватор № 1

Стадия	Лист	Листов
Р	3	

План 0-го этажа (отм. -2,700)

ООО "ПроектСтрой" г. Ростов-на-Дону

Взамен инв. N

Подпись и дата

Инв. N подл.

План подсилосного этажа силкорпуса №4

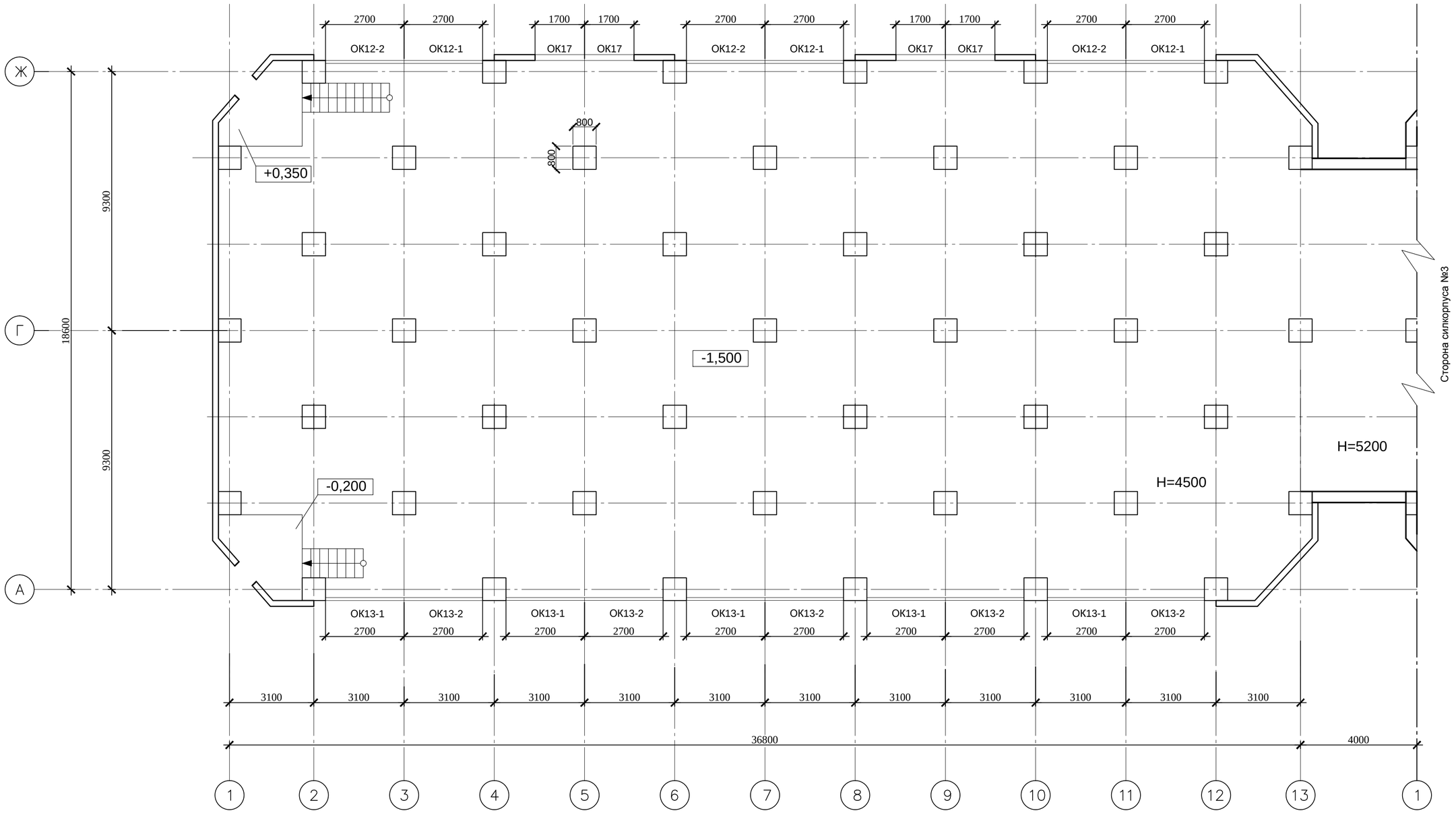

						102-Пр/3/10-64-08/2017-2-АС	
						Техническое перевооружение элеватора №1 (устройство легкосбрасываемых конструкций), расположенного на территории АО "Зимхлебопродукт" по адресу: 347460, Ростовская область, Зимовниковский район, п. Зимовники, ул. Элеваторная, д. 1	
Изм.	Кол.уч.	Лист	№док.	Подпись	Дата		
Разработал		Ягольник			10.17	Элеватор № 1	Стадия: Р; Лист: 4; Листов:
Проверил		Безгин			10.17		
ГИП		Безгин			10.17		
Н. контр.		Микинян			10.17	План подсилосного этажа силосного корпуса №4	ООО "ПроектСтрой" г. Ростов-на-Дону

Взамен инв. N

Подпись и дата

Инв. N подл.

План подсилосного этажа силкорпуса №3

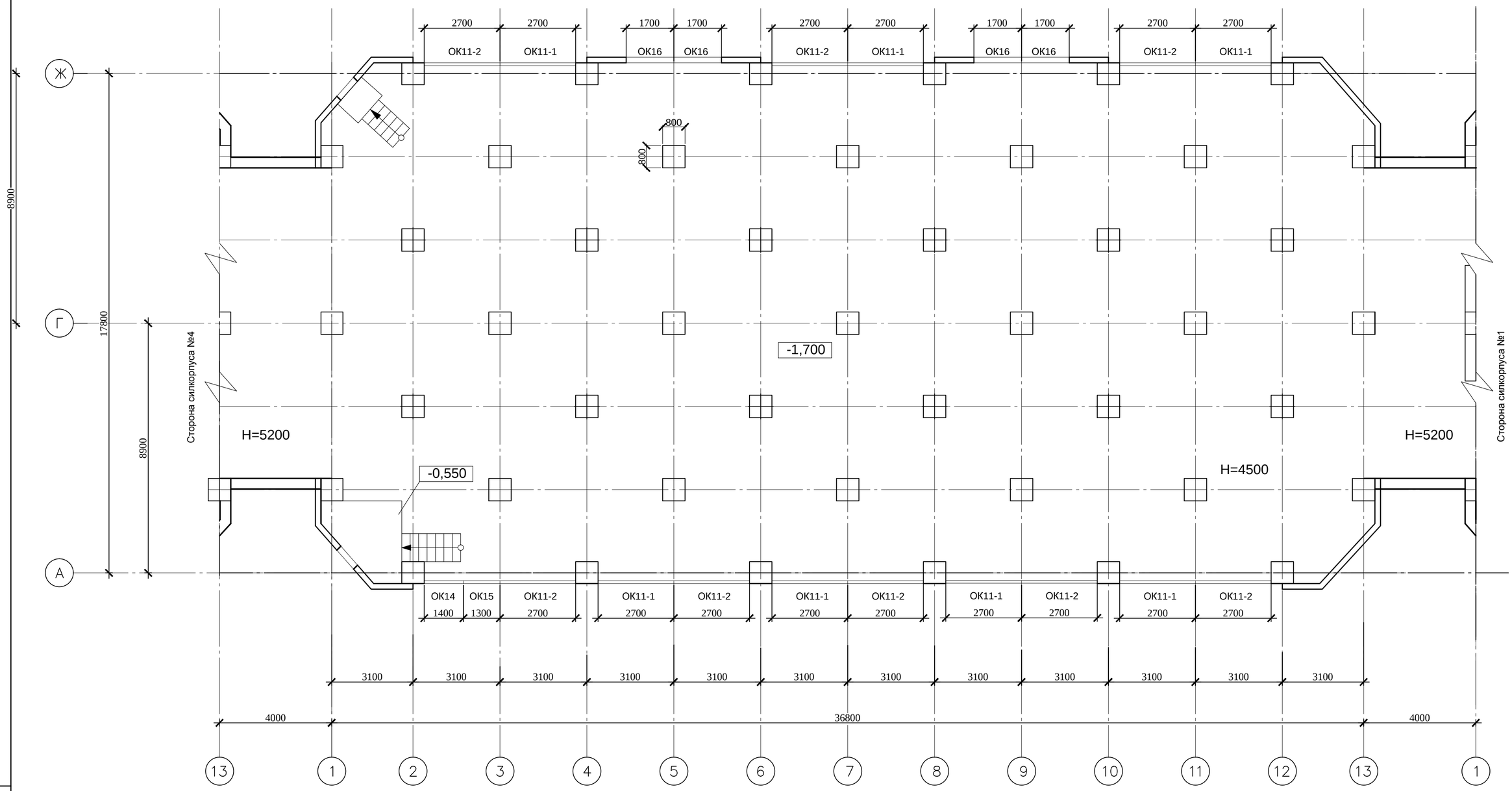

						102-Пр/3/10-64-08/2017-2-АС		
						Техническое перевооружение элеватора №1 (устройство легкосбрасываемых конструкций), расположенного на территории АО "Зимхлебопродукт" по адресу: 347460, Ростовская область, Зимовниковский район, п. Зимовники, ул. Элеваторная, д. 1		
Изм.	Кол.уч.	Лист	№док.	Подпись	Дата			
Разработал		Ягольник			10.17	Элеватор № 1	Стадия	Лист	Листов
Проверил		Безгин			10.17		Р	5	
ГИП		Безгин			10.17				
Н. контр.		Микинян			10.17	План подсилосного этажа силосного корпуса №3	ООО "ПроектСтрой" г. Ростов-на-Дону		

Взамен инв. N

Подпись и дата

Инв. N подл.

План подсилосного этажа силкорпуса №1

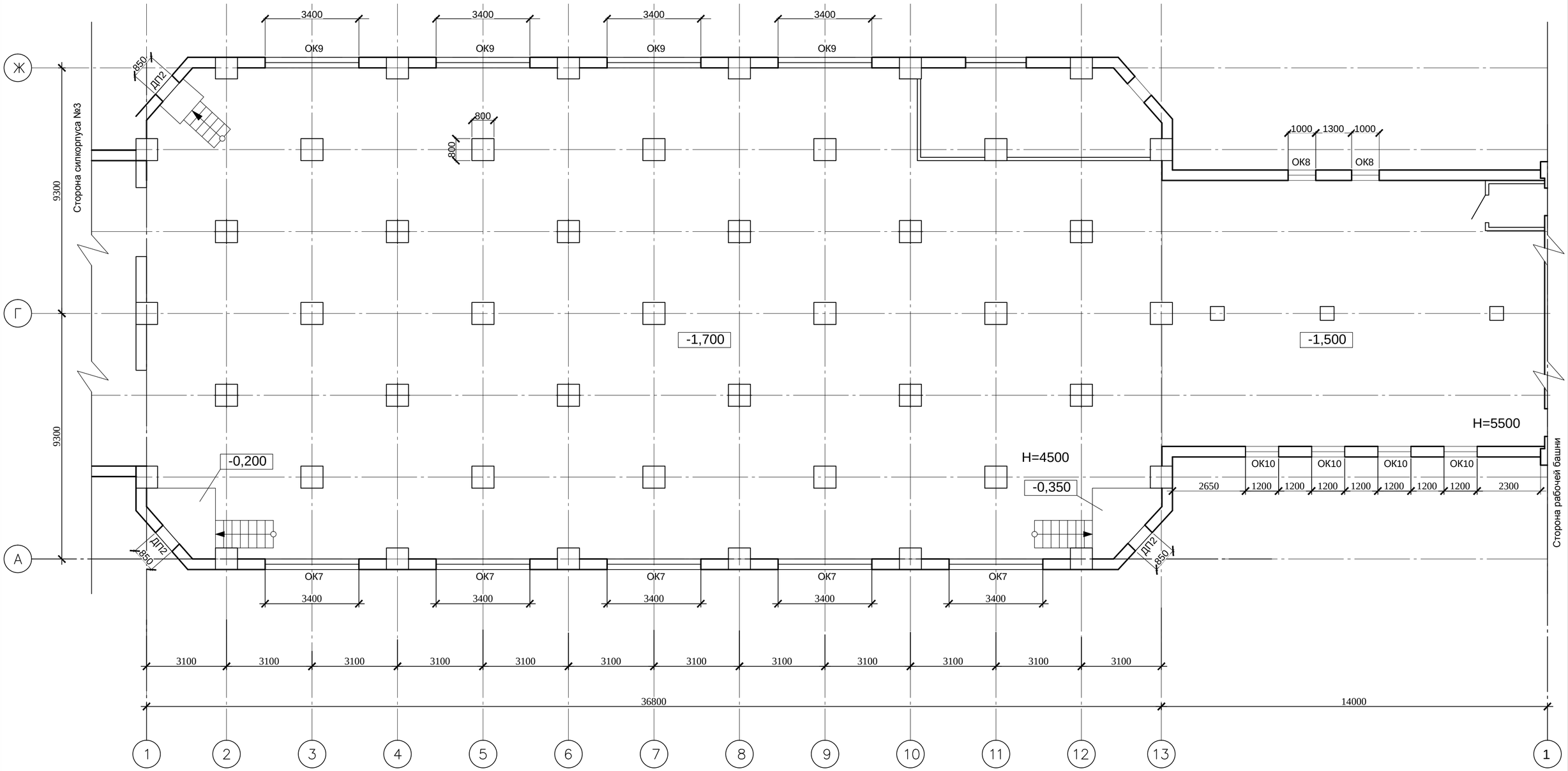

						102-Пр/3/10-64-08/2017-2-АС
						Техническое перевооружение элеватора №1 (устройство легкосбрасываемых конструкций), расположенного на территории АО "Зимхлебопродукт" по адресу: 347460, Ростовская область, Зимовниковский район, п. Зимовники, ул. Элеваторная, д. 1
Изм.	Кол.уч.	Лист	№док.	Подпись	Дата	
Разработал		Ягольник			10.17	Элеватор № 1
Проверил		Безгин			10.17	
ГИП		Безгин			10.17	
Н. контр.		Микинян			10.17	План подсилосного этажа силосного корпуса №1

Стадия	Лист	Листов
Р	6	

ООО "ПроектСтрой" г. Ростов-на-Дону

Взамен инв. N

Подпись и дата

Инв. N подл.

План 1-го этажа рабочей башни (на отм. 0,000)

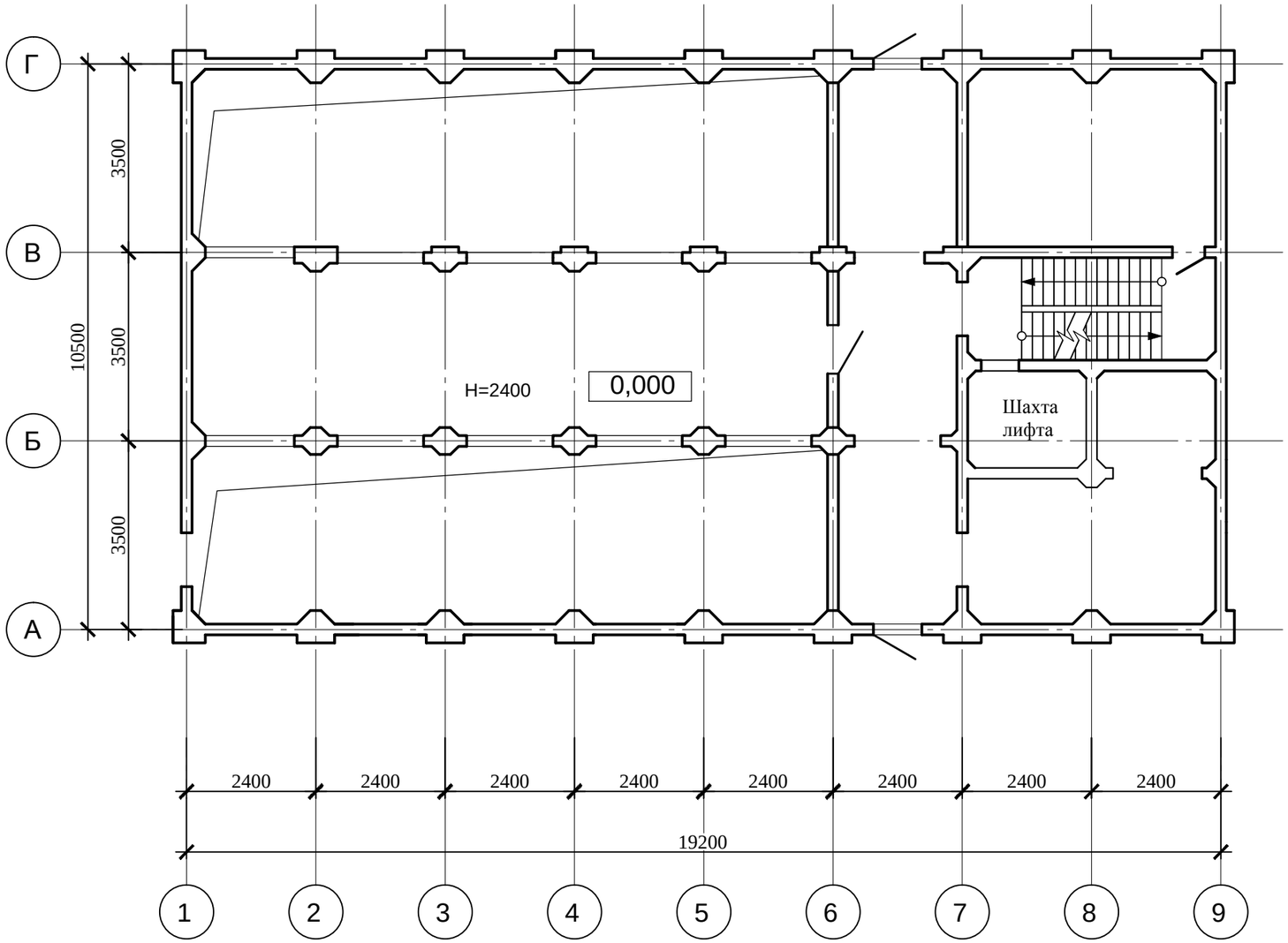

						102-Пр/3/10-64-08/2017-2-АС
						Техническое перевооружение элеватора №1 (устройство легкосбрасываемых конструкций), расположенного на территории АО "Зимхлебопродукт" по адресу: 347460, Ростовская область, Зимовниковский район, п. Зимовники, ул. Элеваторная, д. 1
Изм.	Кол.уч.	Лист	№док.	Подпись	Дата	
Разработал		Ягольник			10.17	Элеватор № 1 — Стадия: Р; Лист: 7; Листов:
Проверил		Безгин			10.17	
ГИП		Безгин			10.17	
Н. контр.		Микинян			10.17	План 1-го этажа (отм. 0,000) — ООО "ПроектСтрой" г. Ростов-на-Дону

Взамен инв. N

Подпись и дата

Инв. N подл.

План подсилосного этажа силкорпуса №2

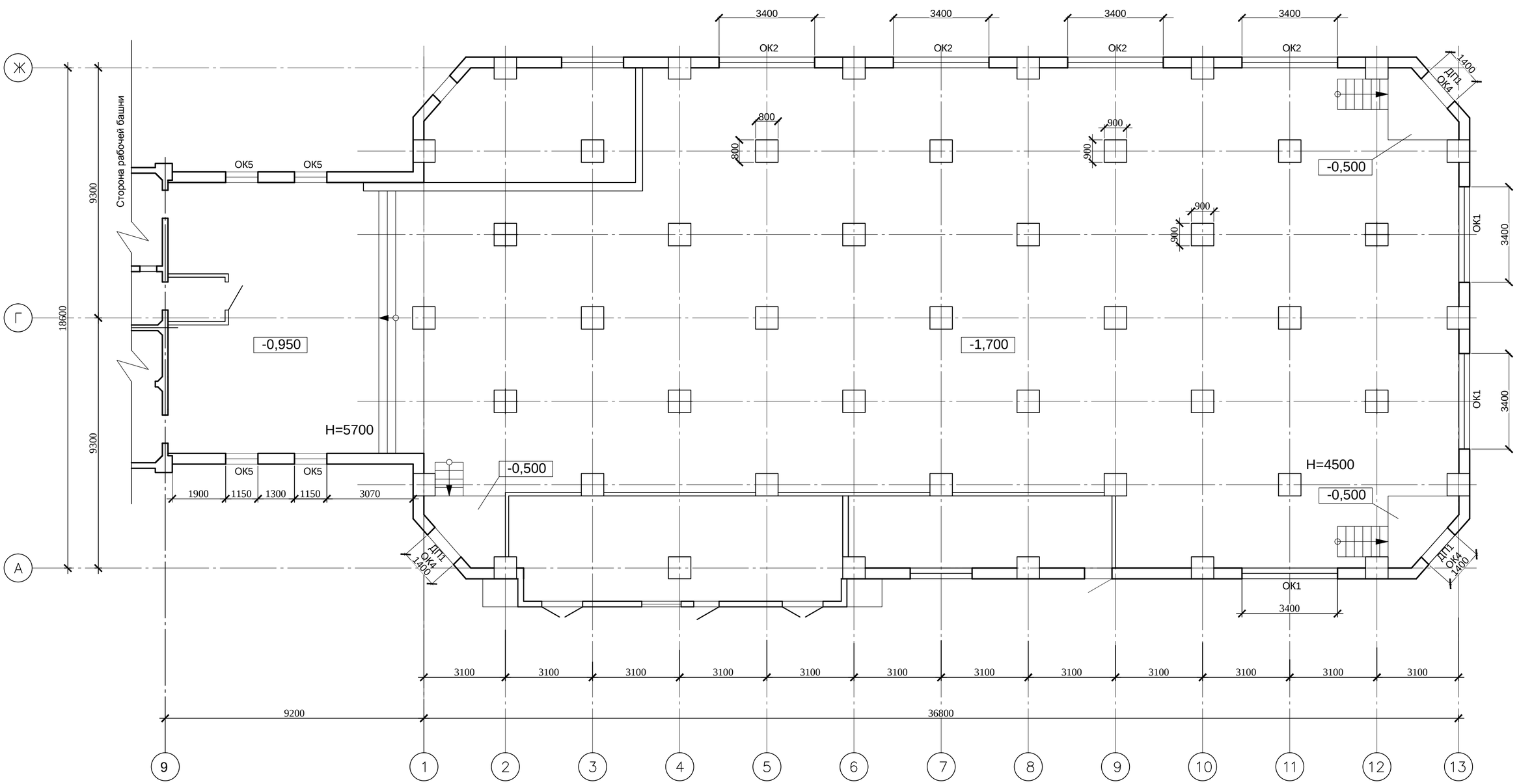

						102-Пр/3/10-64-08/2017-2-АС	
						Техническое перевооружение элеватора №1 (устройство легкосбрасываемых конструкций), расположенного на территории АО "Зимхлебопродукт" по адресу: 347460, Ростовская область, Зимовниковский район, п. Зимовники, ул. Элеваторная, д. 1	
Изм.	Кол.уч.	Лист	№док.	Подпись	Дата		
Разработал		Ягольник			10.17	Элеватор № 1	Стадия: Р; Лист: 8; Листов:
Проверил		Безгин			10.17		
ГИП		Безгин			10.17		
Н. контр.		Микинян			10.17	План подсилосного этажа силосного корпуса №2	ООО "ПроектСтрой" г. Ростов-на-Дону

Взамен инв. N

Подпись и дата

Инв. N подл.

План 2-го этажа (на отм. +2,550)

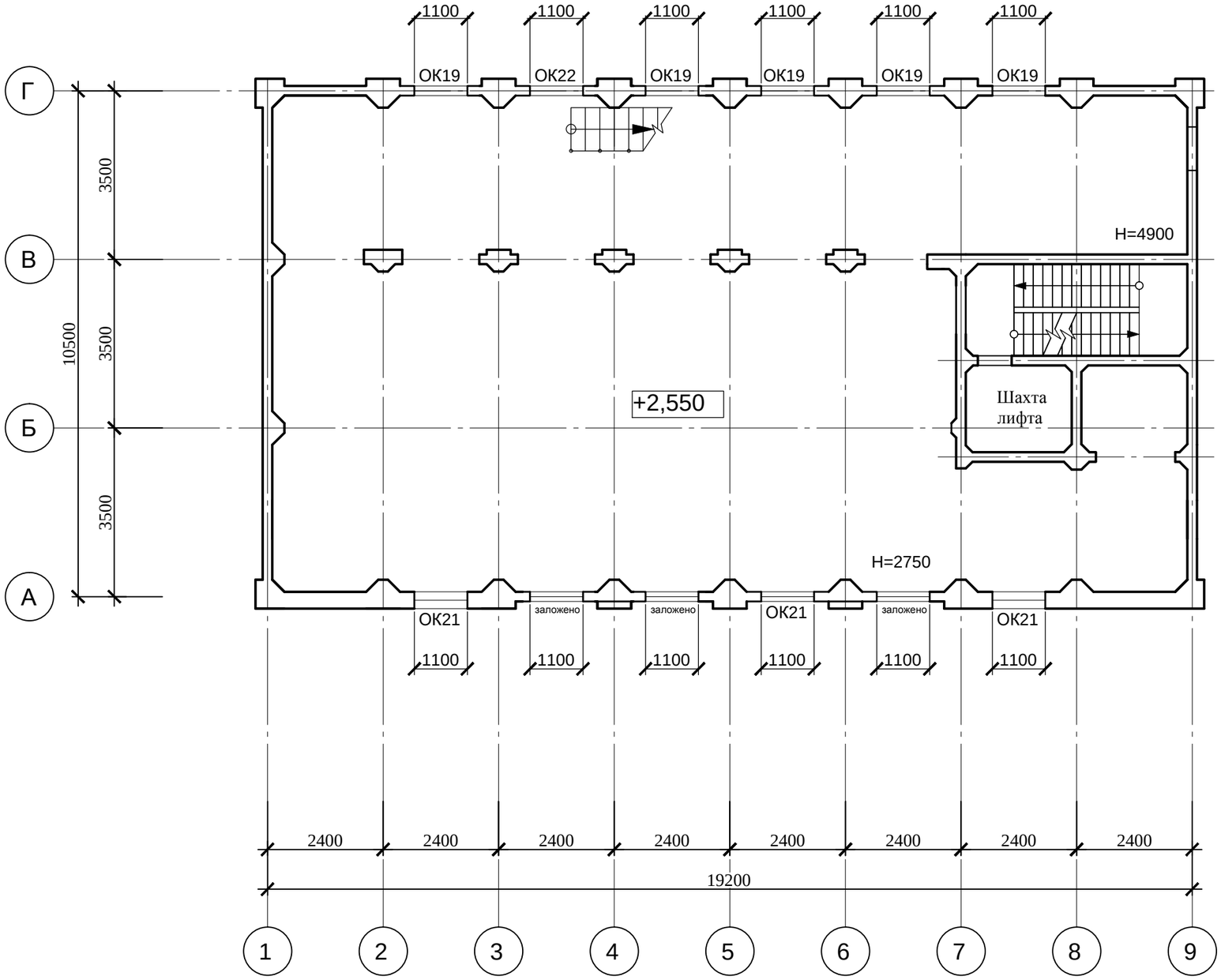

						102-Пр/3/10-64-08/2017-2-АС
						Техническое перевооружение элеватора №1 (устройство легкосбрасываемых конструкций), расположенного на территории АО "Зимхлебопродукт" по адресу: 347460, Ростовская область, Зимовниковский район, п. Зимовники, ул. Элеваторная, д. 1
Изм.	Кол.уч.	Лист	№док.	Подпись	Дата	
Разработал		Ягольник			10.17	Элеватор № 1 — Стадия: Р; Лист: 9; Листов:
Проверил		Безгин			10.17	
ГИП		Безгин			10.17	
Н. контр.		Микинян			10.17	План 2-го этажа (отм. +2,550)
						ООО "ПроектСтрой" г. Ростов-на-Дону

Взамен инв. N

Подпись и дата

Инв. N подл.

План 2-го этажа (на отм. +5,500)

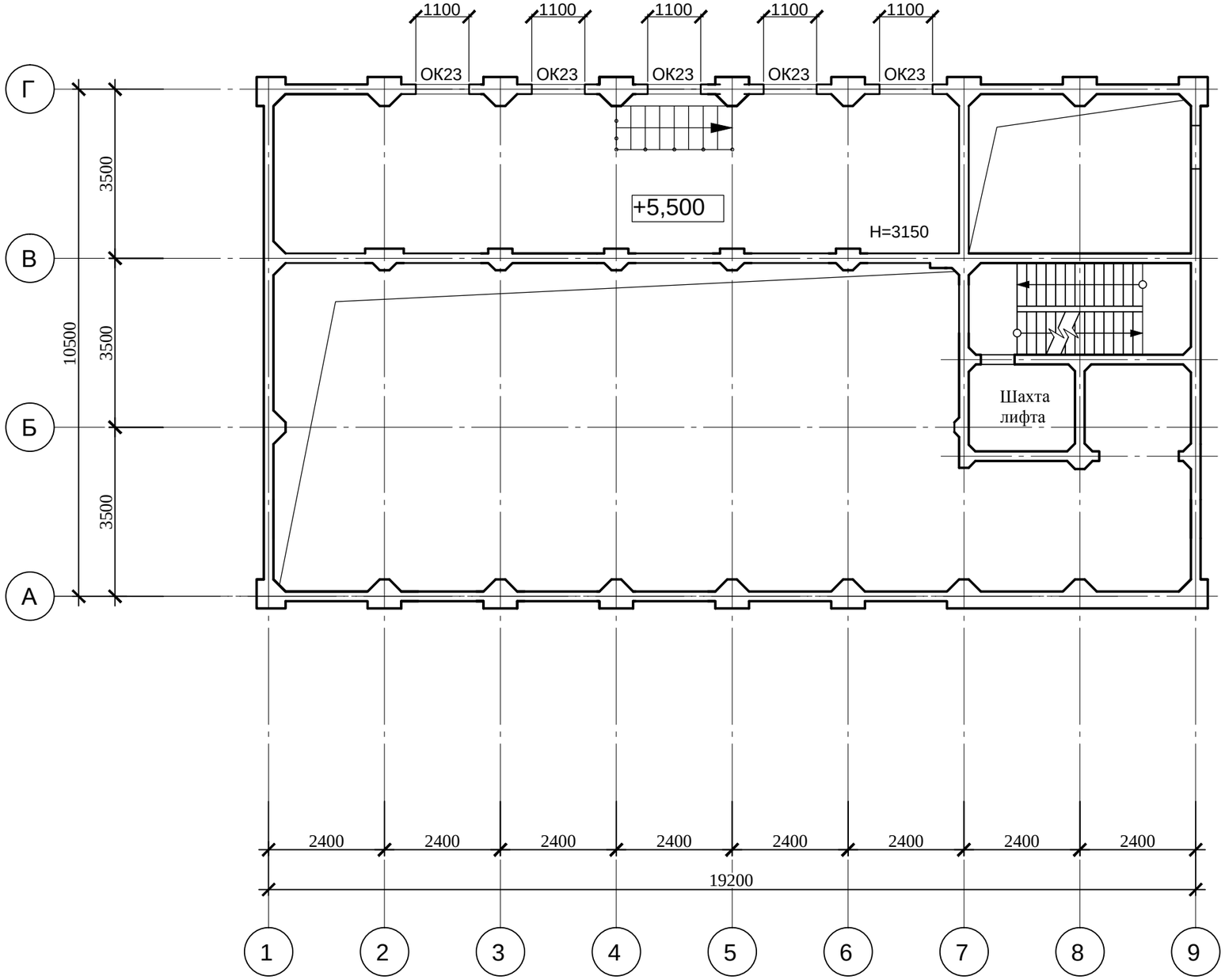

						102-Пр/3/10-64-08/2017-2-АС	
						Техническое перевооружение элеватора №1 (устройство легкосбрасываемых конструкций), расположенного на территории АО "Зимхлебопродукт" по адресу: 347460, Ростовская область, Зимовниковский район, п. Зимовники, ул. Элеваторная, д. 1	
Изм.	Кол.уч.	Лист	№док.	Подпись	Дата		
Разработал		Ягольник			10.17	Элеватор № 1	Стадия: Р; Лист: 10; Листов:
Проверил		Безгин			10.17		
ГИП		Безгин			10.17		
Н. контр.		Микинян			10.17	План 2-го этажа (отм. +5,500)	ООО "ПроектСтрой" г. Ростов-на-Дону

Взамен инв. N

Подпись и дата

Инв. N подл.

План 3-го этажа (на отм. +11,200)

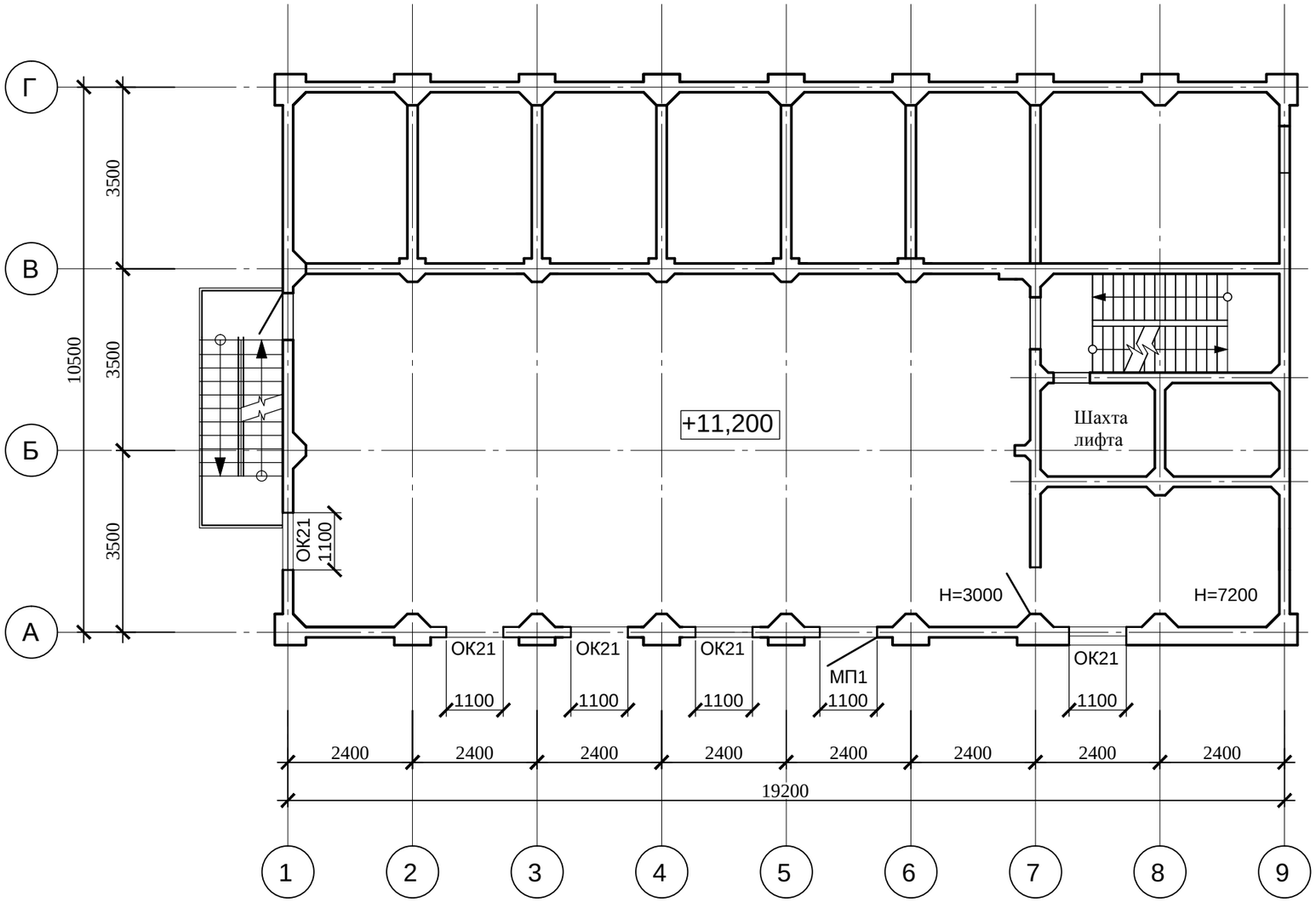

						102-Пр/3/10-64-08/2017-2-АС	
						Техническое перевооружение элеватора №1 (устройство легкосбрасываемых конструкций), расположенного на территории АО "Зимхлебопродукт" по адресу: 347460, Ростовская область, Зимовниковский район, п. Зимовники, ул. Элеваторная, д. 1	
Изм.	Кол.уч.	Лист	№док.	Подпись	Дата		
Разработал		Ягольник			10.17	Элеватор № 1	Стадия: Р; Лист: 11; Листов:
Проверил		Безгин			10.17		
ГИП		Безгин			10.17		
Н. контр.		Микинян			10.17	План 3-го этажа (отм. +11,200)	ООО "ПроектСтрой" г. Ростов-на-Дону

Взамен инв. N

Подпись и дата

Инв. N подл.

План 4-го этажа (на отм. +14,150)

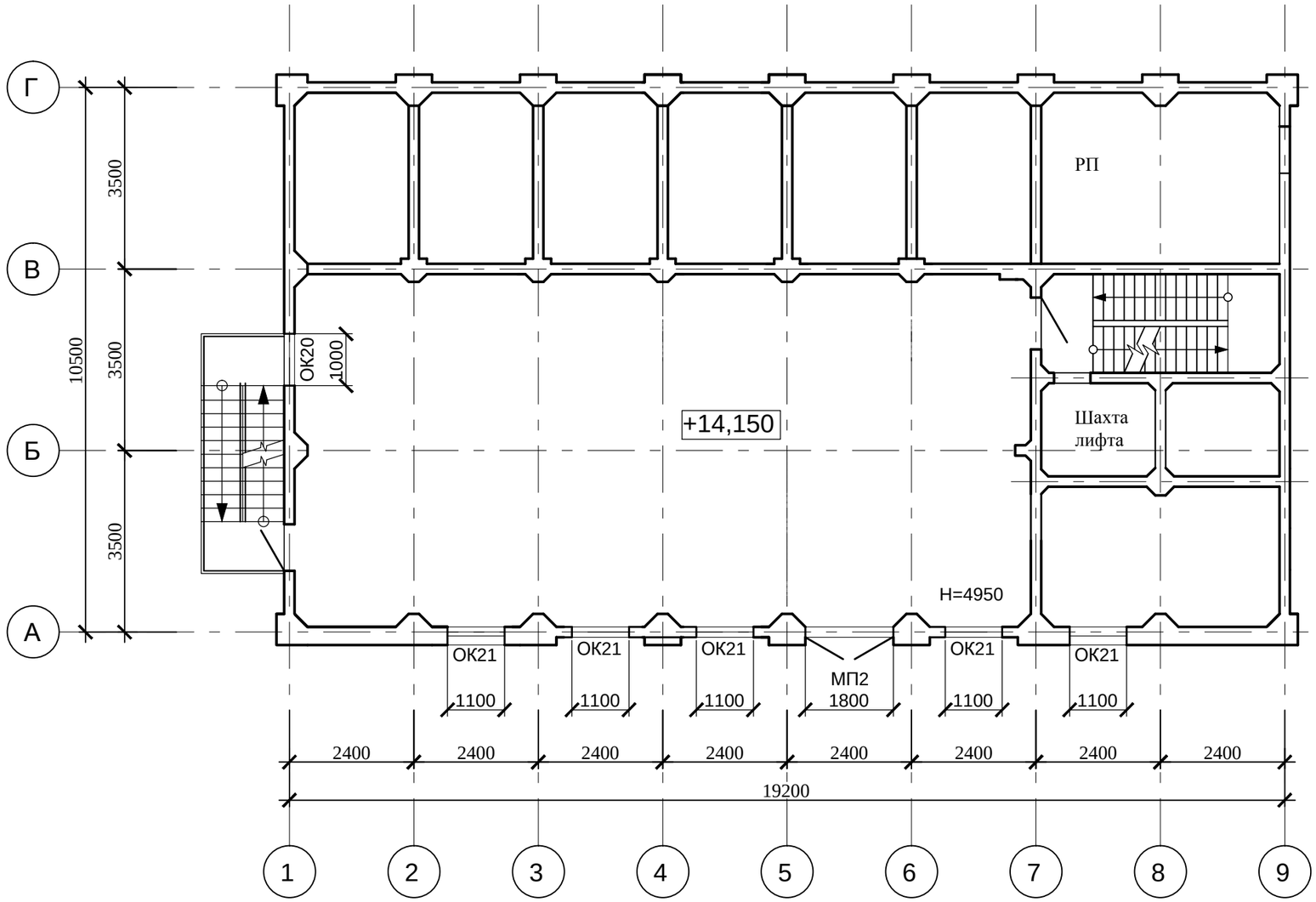

						102-Пр/3/10-64-08/2017-2-АС
						Техническое перевооружение элеватора №1 (устройство легкосбрасываемых конструкций), расположенного на территории АО "Зимхлебопродукт" по адресу: 347460, Ростовская область, Зимовниковский район, п. Зимовники, ул. Элеваторная, д. 1
Изм.	Кол.уч.	Лист	№док.	Подпись	Дата	
Разработал		Ягольник			10.17	Элеватор № 1
Проверил		Безгин			10.17	Стадия: Р; Лист: 12; Листов:
ГИП		Безгин			10.17	
Н. контр.		Микинян			10.17	План 4-го этажа (отм. +14,150)
						ООО "ПроектСтрой" г. Ростов-на-Дону

Взамен инв. N

Подпись и дата

Инв. N подл.

План надсилосного этажа силкорпуса №4

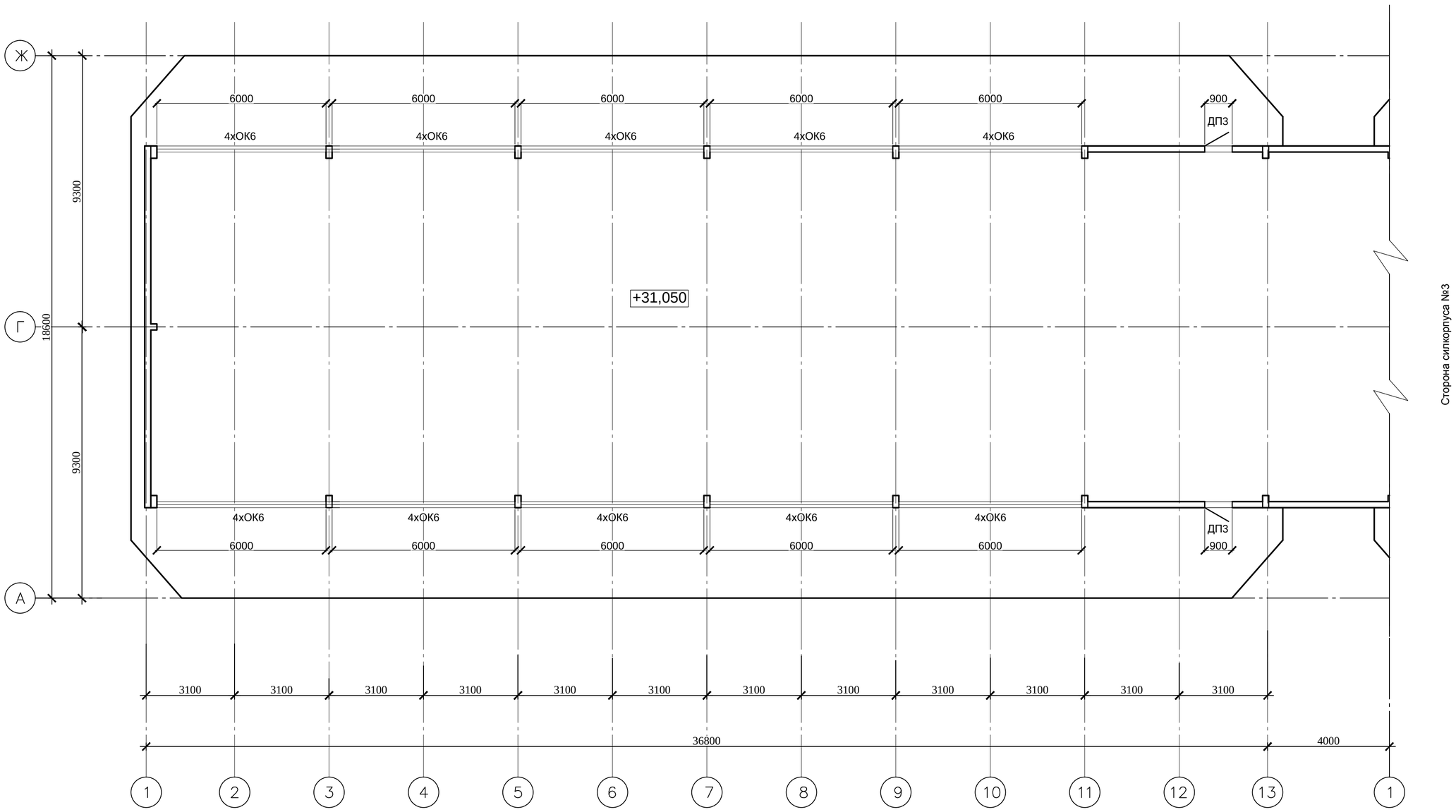

						102-Пр/3/10-64-08/2017-2-АС	
						Техническое перевооружение элеватора №1 (устройство легкосбрасываемых конструкций), расположенного на территории АО "Зимхлебопродукт" по адресу: 347460, Ростовская область, Зимовниковский район, п. Зимовники, ул. Элеваторная, д. 1	
Изм.	Кол.уч.	Лист	№док.	Подпись	Дата		
Разработал		Ягольник			10.17	Элеватор № 1	Стадия: Р; Лист: 13; Листов:
Проверил		Безгин			10.17		
ГИП		Безгин			10.17		
Н. контр.		Микинян			10.17	План надсилосного этажа силосного корпуса №4	ООО "ПроектСтрой" г. Ростов-на-Дону

Взамен инв. N

Подпись и дата

Инв. N подл.

План надсилосного этажа силкорпуса №3

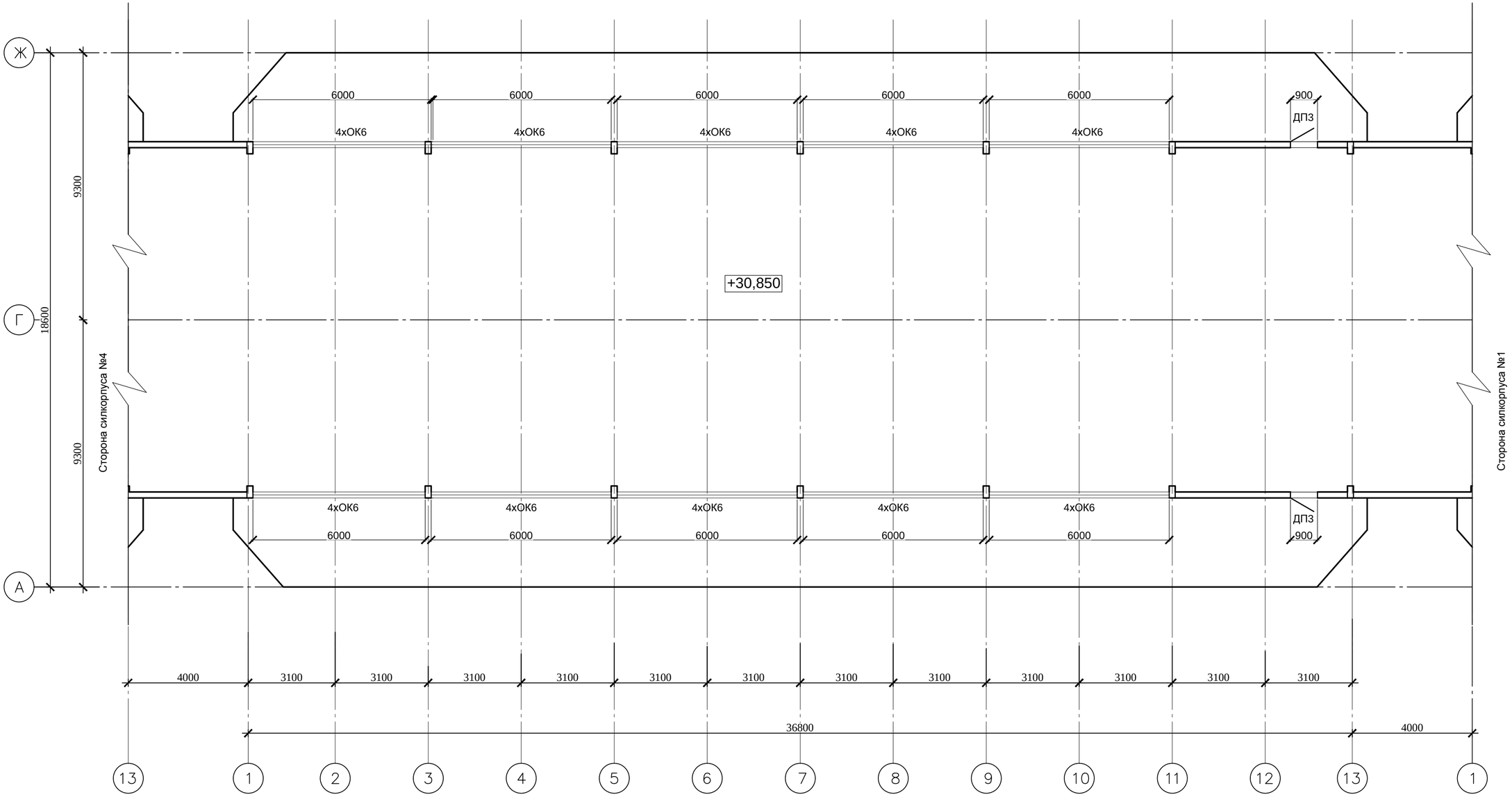

Изм.	Кол.уч.	Лист	№док.	Подпись	Дата	102-Пр/3/10-64-08/2017-2-АС			
						Техническое перевооружение элеватора №1 (устройство легкосбрасываемых конструкций), расположенного на территории АО "Зимхлебопродукт" по адресу: 347460, Ростовская область, Зимовниковский район, п. Зимовники, ул. Элеваторная, д. 1			
Разработал		Ягольник			10.17	Элеватор № 1	Стадия	Лист	Листов
Проверил		Безгин			10.17		Р	14	
ГИП		Безгин			10.17				
Н. контр.		Микинян			10.17	План надсилосного этажа силосного корпуса №3	ООО "ПроектСтрой" г. Ростов-на-Дону		

Взамен инв. N

Подпись и дата

Инв. N подл.

План надсилосного этажа силкорпуса №1

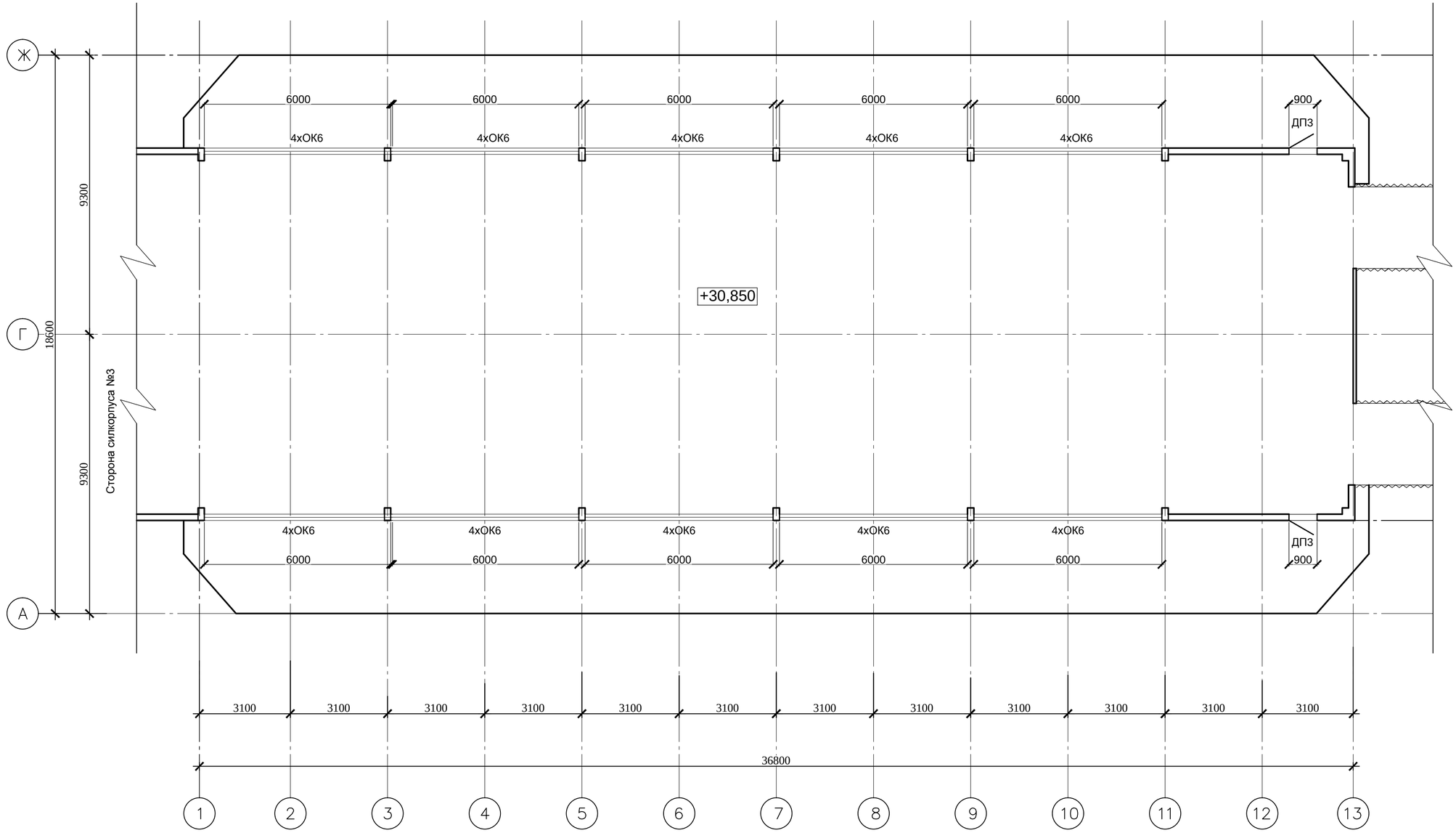

						102-Пр/3/10-64-08/2017-2-АС	
						Техническое перевооружение элеватора №1 (устройство легкосбрасываемых конструкций), расположенного на территории АО "Зимхлебопродукт" по адресу: 347460, Ростовская область, Зимовниковский район, п. Зимовники, ул. Элеваторная, д. 1	
Изм.	Кол.уч.	Лист	№док.	Подпись	Дата		
Разработал		Ягольник			10.17	Элеватор № 1	Стадия: Р; Лист: 15; Листов:
Проверил		Безгин			10.17		
ГИП		Безгин			10.17		
Н. контр.		Микинян			10.17	План надсилосного этажа силосного корпуса №1	ООО "ПроектСтрой" г. Ростов-на-Дону

Взамен инв. N

Подпись и дата

Инв. N подл.

План 5-го этажа рабочей башни (на отм. +26,400)

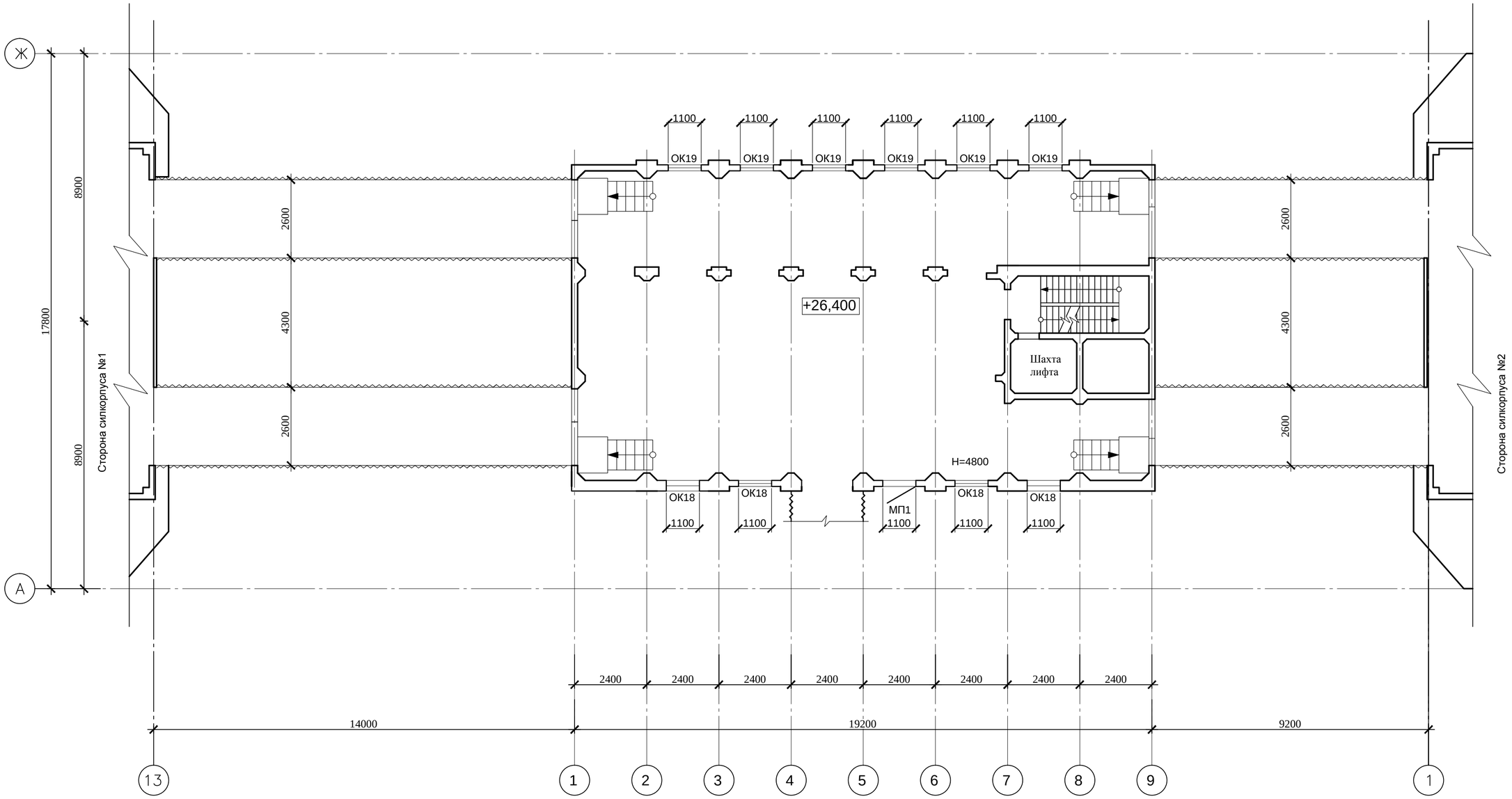

						102-Пр/3/10-64-08/2017-2-АС	
						Техническое перевооружение элеватора №1 (устройство легкосбрасываемых конструкций), расположенного на территории АО "Зимхлебопродукт" по адресу: 347460, Ростовская область, Зимовниковский район, п. Зимовники, ул. Элеваторная, д. 1	
Изм.	Кол.уч.	Лист	№док.	Подпись	Дата		
Разработал		Ягольник			10.17	Элеватор № 1	Стадия: Р; Лист: 16; Листов:
Проверил		Безгин			10.17		
ГИП		Безгин			10.17		
Н. контр.		Микинян			10.17	План 5-го этажа (отм. +26,400)	ООО "ПроектСтрой" г. Ростов-на-Дону

Взамен инв. N

Подпись и дата

Инв. N подл.

План надсилосного этажа силкорпуса №2

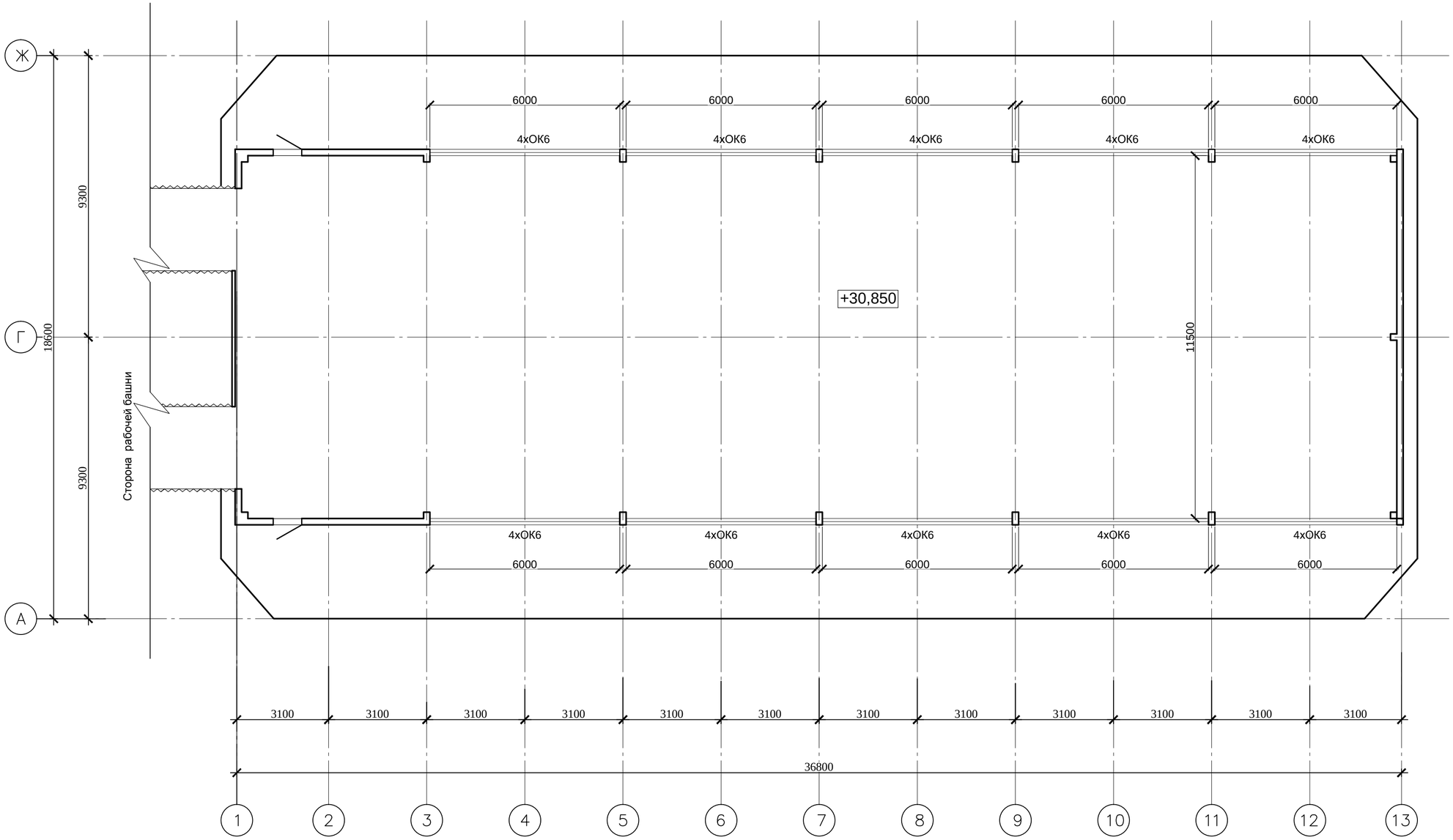

						102-Пр/3/10-64-08/2017-2-АС	
						Техническое перевооружение элеватора №1 (устройство легкосбрасываемых конструкций), расположенного на территории АО "Зимхлебопродукт" по адресу: 347460, Ростовская область, Зимовниковский район, п. Зимовники, ул. Элеваторная, д. 1	
Изм.	Кол.уч.	Лист	№док.	Подпись	Дата		
Разработал		Ягольник			10.17	Элеватор № 1	Стадия: Р; Лист: 17; Листов:
Проверил		Безгин			10.17		
ГИП		Безгин			10.17		
Н. контр.		Микинян			10.17	План надсилосного этажа силосного корпуса №2	ООО "ПроектСтрой" г. Ростов-на-Дону

Взамен инв. N

Подпись и дата

Инв. N подл.

План 6-го этажа (на отм. +30,850)

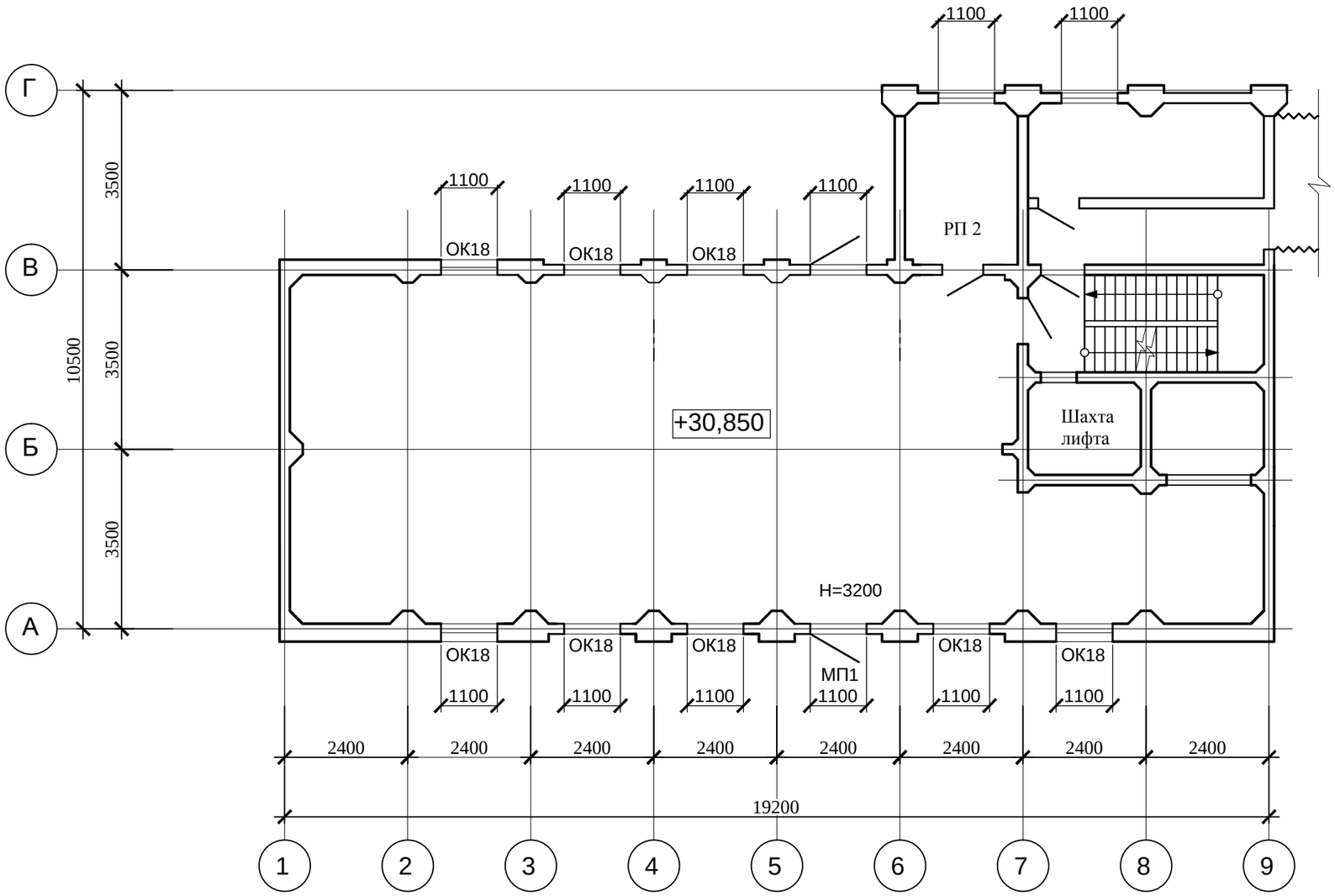

Взамен инв. N

Подпись и дата

Инв. N подл.

						102-Пр/3/10-64-08/2017-2-АС		
						Техническое перевооружение элеватора №1 (устройство легкосбрасываемых конструкций), расположенного на территории АО "Зимхлебопродукт" по адресу: 347460, Ростовская область, Зимовниковский район, п. Зимовники, ул. Элеваторная, д. 1		
Изм.	Кол.уч.	Лист	№док.	Подпись	Дата			
Разработал		Ягольник			10.17	Элеватор № 1	Стадия	Лист	Листов
Проверил		Безгин			10.17		Р	18	
ГИП		Безгин			10.17				
Н. контр.		Микинян			10.17	План 6-го этажа (отм. +30,850)	ООО "ПроектСтрой" г. Ростов-на-Дону		

План 7-го этажа (на отм. +34,300)

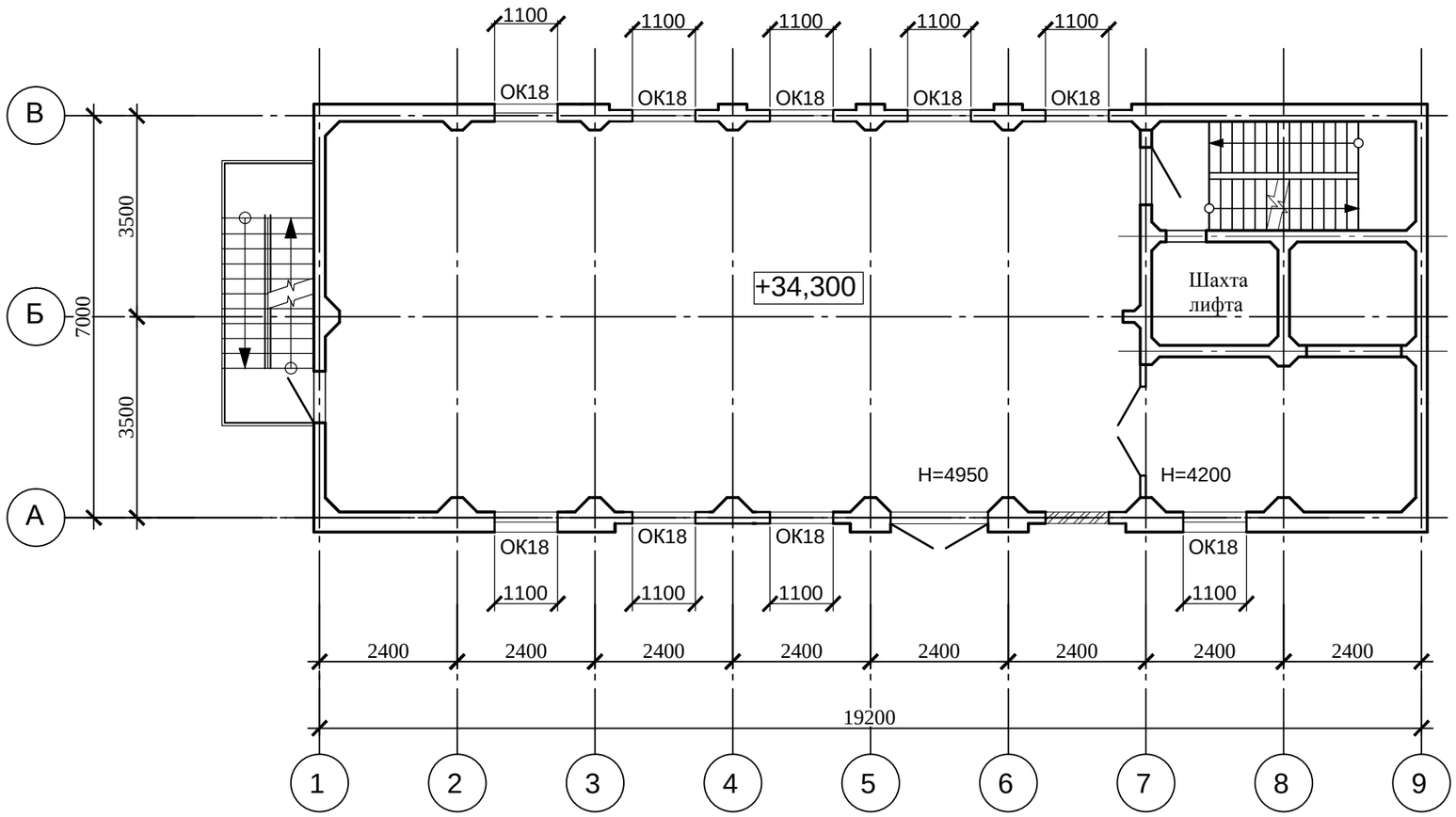

Взамен инв. N

Подпись и дата

Инв. N подл.

Изм.	Кол.уч.	Лист	№док.	Подпись	Дата	102-Пр/3/10-64-08/2017-2-АС			
						Техническое перевооружение элеватора №1 (устройство легкосбрасываемых конструкций), расположенного на территории АО "Зимхлебопродукт" по адресу: 347460, Ростовская область, Зимовниковский район, п. Зимовники, ул. Элеваторная, д. 1			
Разработал		Ягольник			10.17	Элеватор № 1	Стадия	Лист	Листов
Проверил		Безгин			10.17		Р	19	
ГИП		Безгин			10.17				
Н. контр.		Микинян			10.17	План 7-го этажа (отм. +34,300)	ООО "ПроектСтрой" г. Ростов-на-Дону		

План 8-го этажа (на отм. + 43,250)

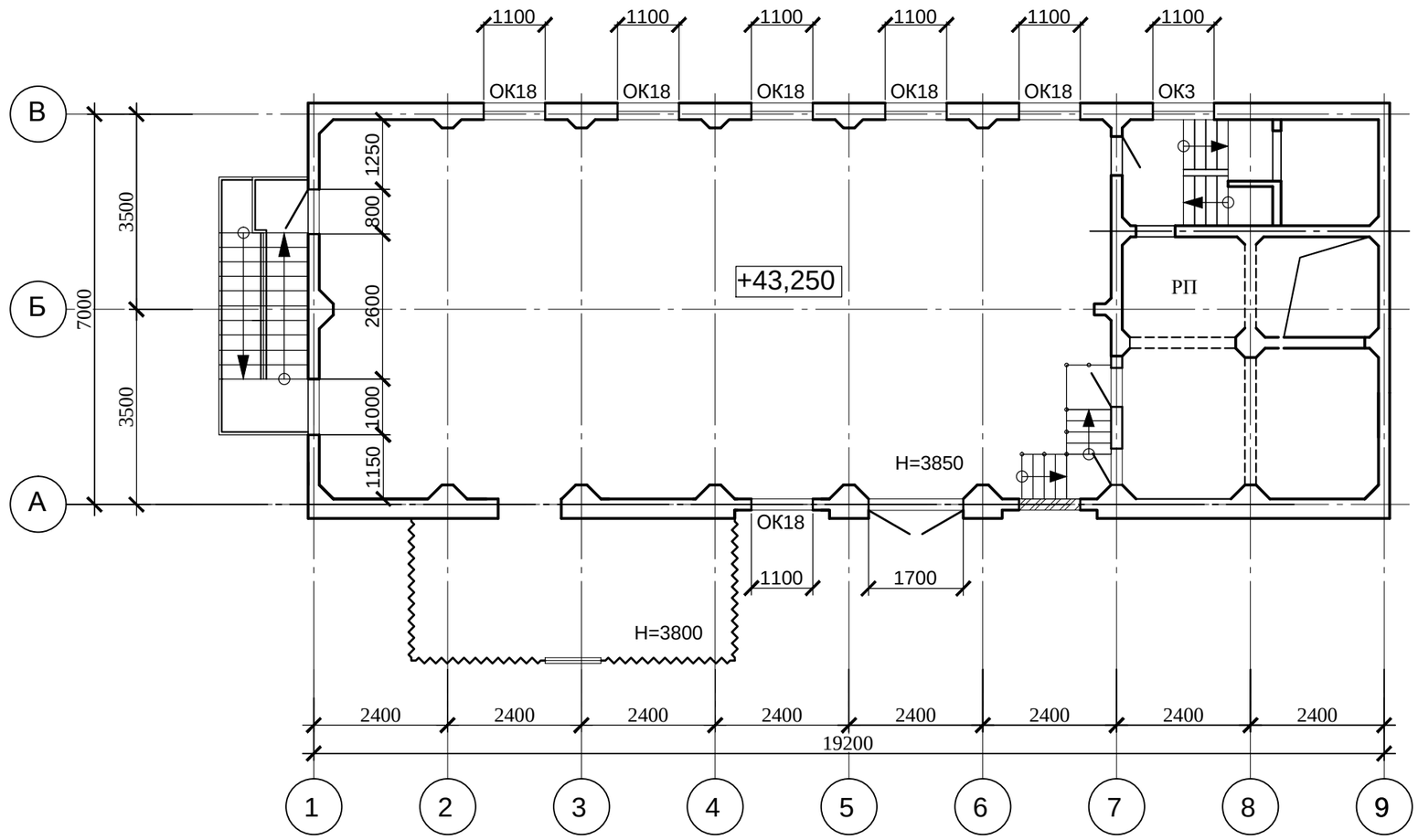

						102-Пр/3/10-64-08/2017-2-АС	
						Техническое перевооружение элеватора №1 (устройство легкосбрасываемых конструкций), расположенного на территории АО "Зимхлебопродукт" по адресу: 347460, Ростовская область, Зимовниковский район, п. Зимовники, ул. Элеваторная, д. 1	
Изм.	Кол.уч.	Лист	№док.	Подпись	Дата		
Разработал		Ягольник			10.17	Элеватор № 1	Стадия: Р; Лист: 20; Листов:
Проверил		Безгин			10.17		
ГИП		Безгин			10.17		
Н. контр.		Микинян			10.17	План 8-го этажа (отм. +43,250)	ООО "ПроектСтрой" г. Ростов-на-Дону

Взамен инв. N

Подпись и дата

Инв. N подл.

Фасад 1-13 силосного корпуса №4

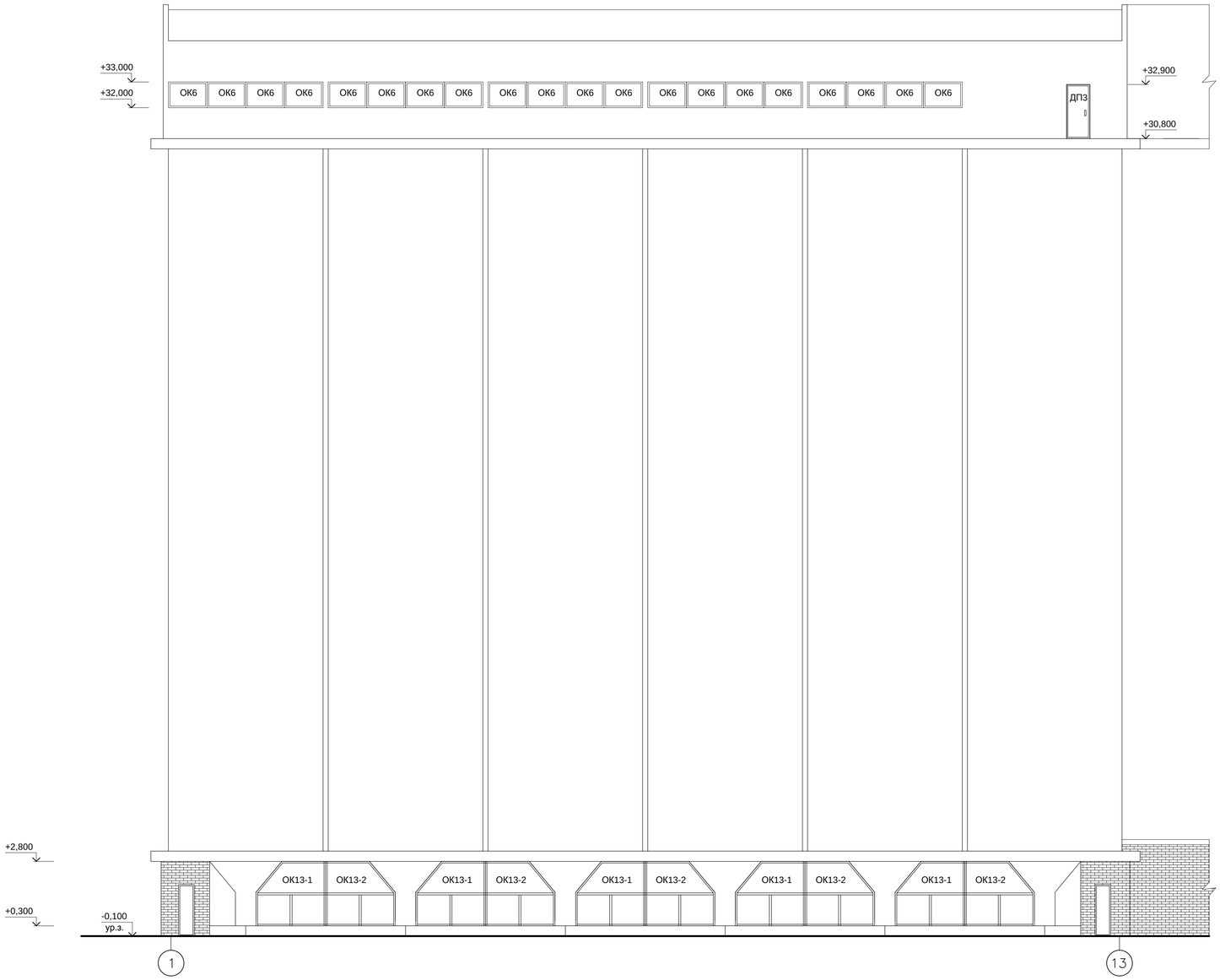

						102-Пр/3/10-64-08/2017-2-АС	
						Техническое перевооружение элеватора №1 (устройство легкосбрасываемых конструкций), расположенного на территории АО "Зимхлебопродукт" по адресу: 347460, Ростовская область, Зимовниковский район, п. Зимовники, ул. Элеваторная, д. 1	
Изм.	Кол.уч.	Лист	№док.	Подпись	Дата		
Разработал		Ягольник			10.17	Элеватор № 1	Стадия: Р; Лист: 21; Листов:
Проверил		Безгин			10.17		
ГИП		Безгин			10.17		
Н. контр.		Микинян			10.17	Фасад 1-13 силосного корпуса №4	ООО "ПроектСтрой" г. Ростов-на-Дону

Фасад 1-13 силосного корпуса №3

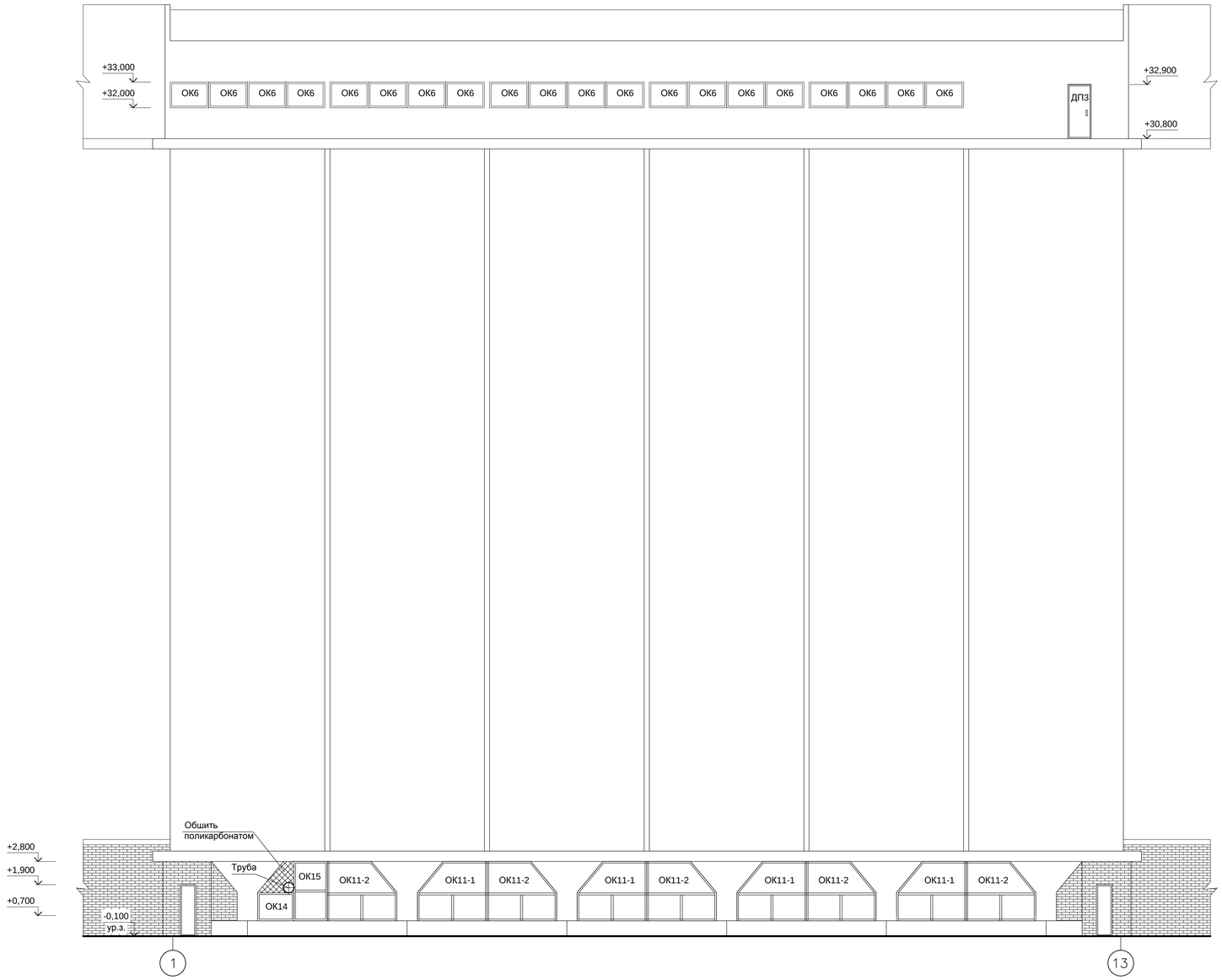

						102-Пр/3/10-64-08/2017-2-АС	
						Техническое перевооружение элеватора №1 (устройство легкосбрасываемых конструкций), расположенного на территории АО "Зимхлебопродукт" по адресу: 347460, Ростовская область, Зимовниковский район, п. Зимовники, ул. Элеваторная, д. 1	
Изм.	Кол.уч.	Лист	№док.	Подпись	Дата		
Разработал		Ягольник			10.17	Элеватор № 1	Стадия: Р; Лист: 22; Листов:
Проверил		Безгин			10.17		
ГИП		Безгин			10.17		
Н. контр.		Микинян			10.17	Фасад 1-13 силосного корпуса №3	ООО "ПроектСтрой" г. Ростов-на-Дону

Фасад 1-13 силосного корпуса №1

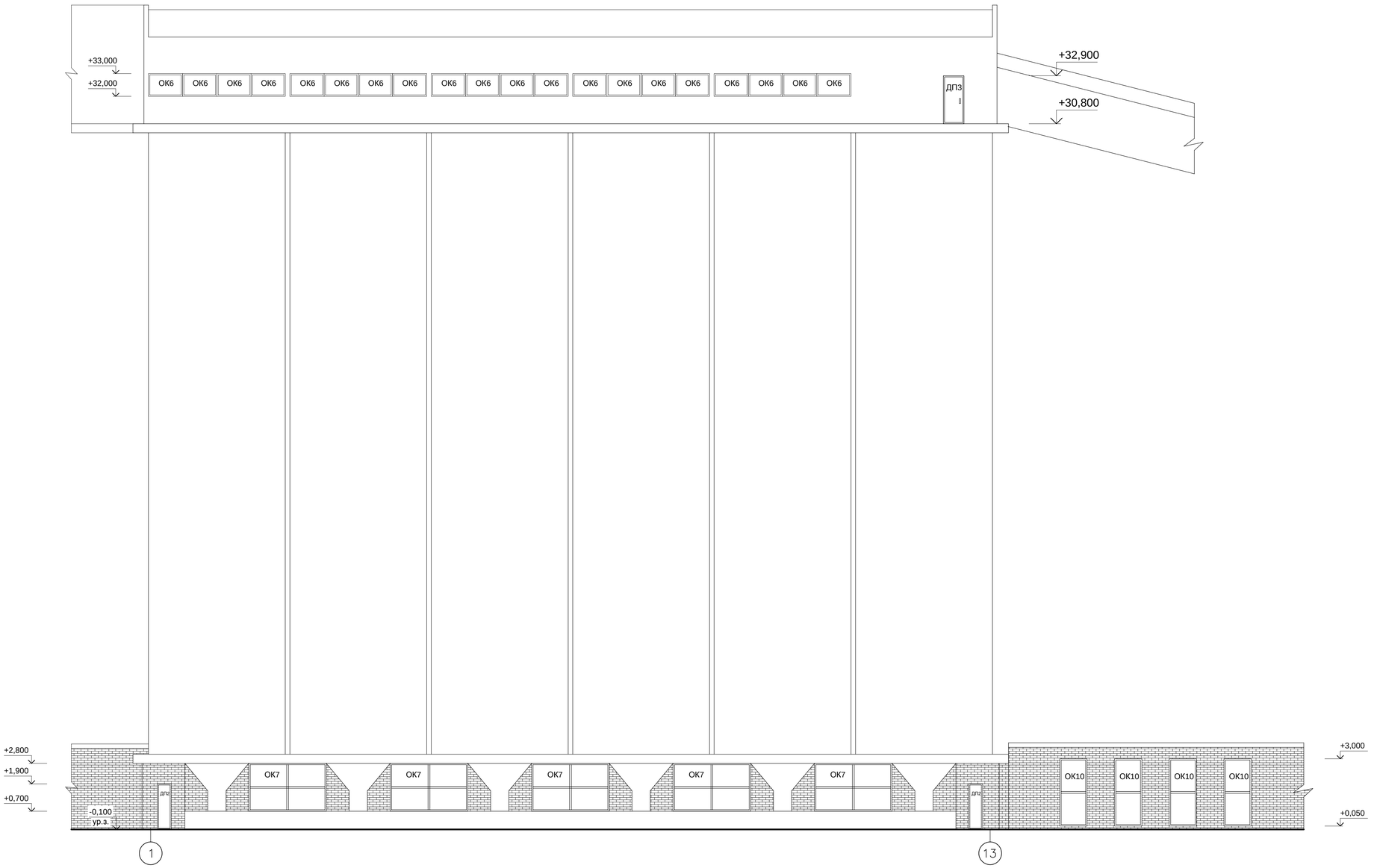

							102-Пр/3/10-64-08/2017-2-АС
							Техническое перевооружение элеватора №1 (устройство легкосбрасываемых конструкций), расположенного на территории АО "Зимхлебопродукт" по адресу: 347460, Ростовская область, Зимовниковский район, п. Зимовники, ул. Элеваторная, д. 1
Изм.	Кол.уч.	Лист	№док.	Подпись	Дата		
Разработал		Ягольник			10.17	Элеватор № 1	Стадия: Р; Лист: 23; Листов:
Проверил		Безгин			10.17		
ГИП		Безгин			10.17		
Н. контр.		Микинян			10.17	Фасад 1-13 силосного корпуса №1	ООО "ПроектСтрой" г. Ростов-на-Дону

Фасад 1-2 рабочей башни

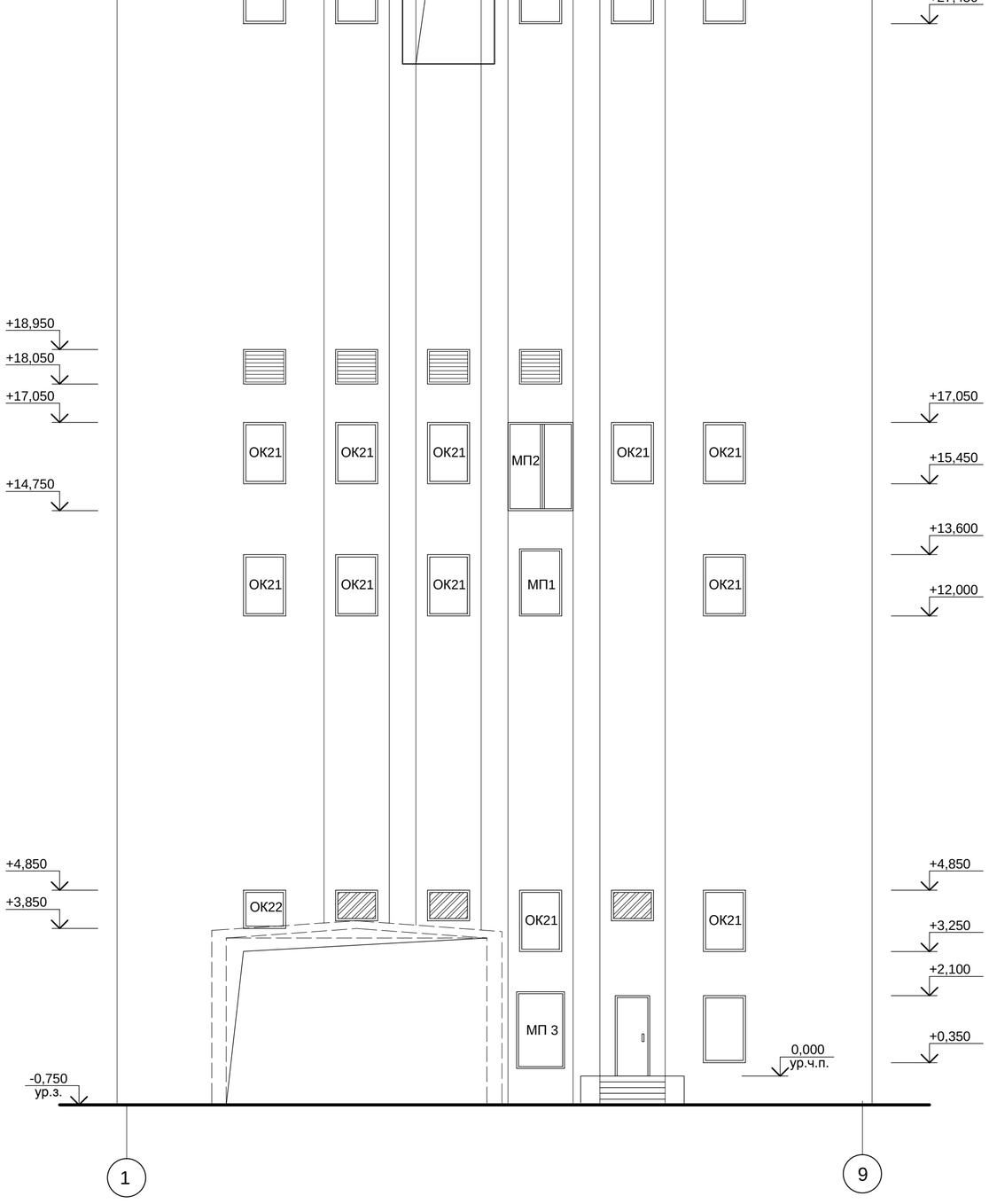

Фасад А-Г рабочей башни

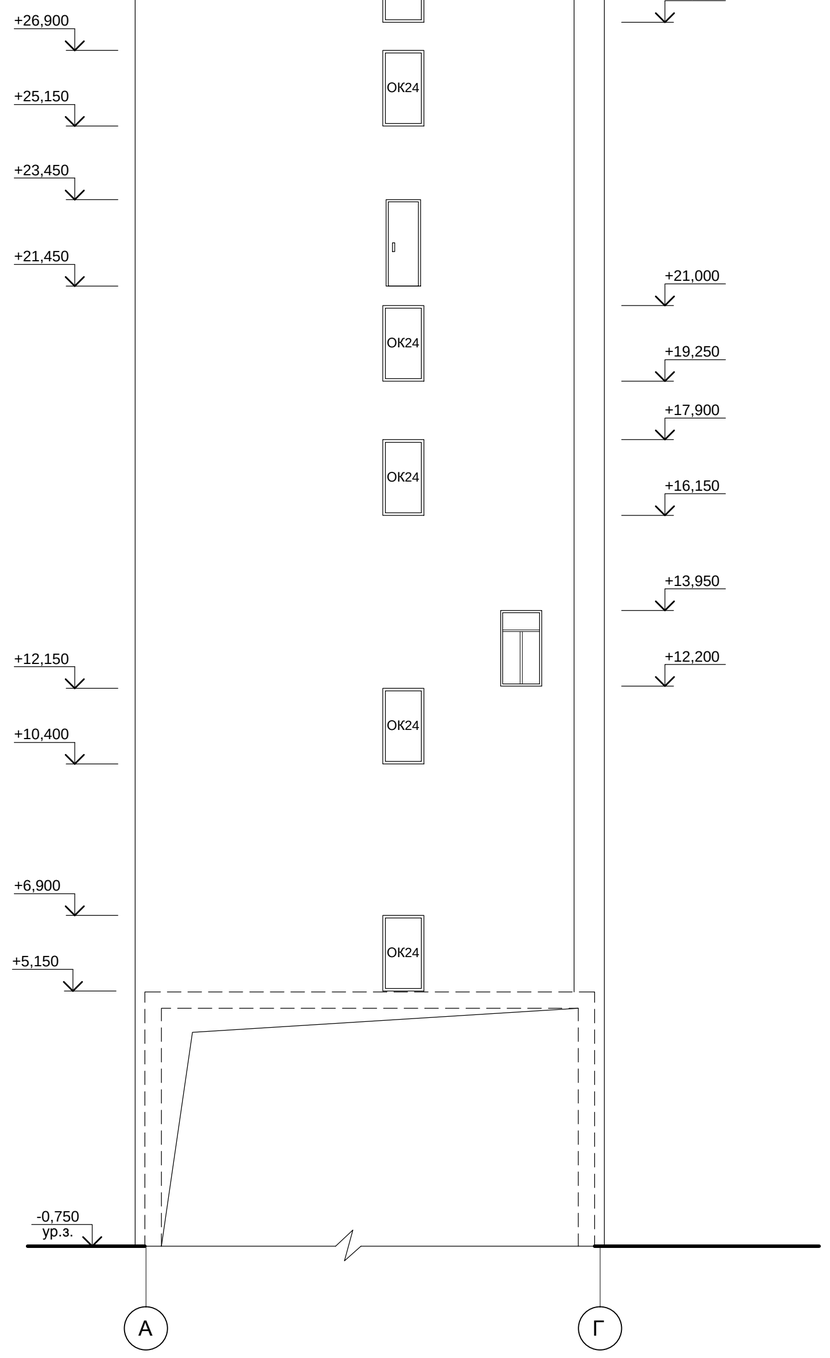

						102-Пр/3/10-64-08/2017-2-АС	
						Техническое перевооружение элеватора №1 (устройство легкосбрасываемых конструкций), расположенного на территории АО "Зимхлебопродукт" по адресу: 347460, Ростовская область, Зимовниковский район, п. Зимовники, ул. Элеваторная, д. 1	
Изм.	Кол.уч.	Лист	№док.	Подпись	Дата		
Разработал		Ягольник			10.17	Элеватор № 1	Стадия: Р; Лист: 24; Листов:
Проверил		Безгин			10.17		
ГИП		Безгин			10.17		
Н. контр.		Микинян			10.17	Фасад 1-9; А-Г рабочей башни	ООО "ПроектСтрой" г. Ростов-на-Дону

Фасад 1-13 силосного корпуса №2



Фасад А-Ж силосного корпуса №2

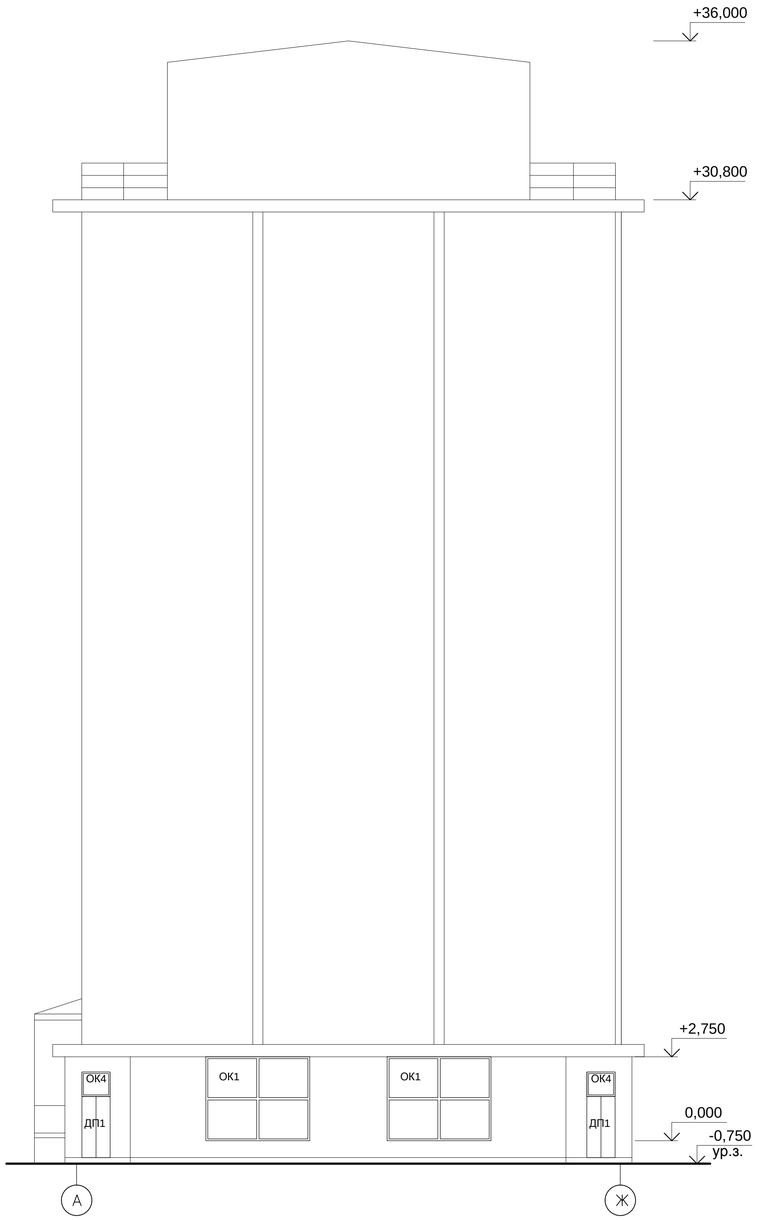

						102-Пр/3/10-64-08/2017-2-АС	
						Техническое перевооружение элеватора №1 (устройство легкосбрасываемых конструкций), расположенного на территории АО "Зимхлебопродукт" по адресу: 347460, Ростовская область, Зимовниковский район, п. Зимовники, ул. Элеваторная, д. 1	
Изм.	Кол.уч.	Лист	№док.	Подпись	Дата		
Разработал		Ягольник			10.17	Элеватор № 1	Стадия: Р; Лист: 25; Листов:
Проверил		Безгин			10.17		
ГИП		Безгин			10.17		
Н. контр.		Микинян			10.17	Фасад 1-13 силосного корпуса №2	ООО "ПроектСтрой" г. Ростов-на-Дону

Фасад 13-1 силосного корпуса №2

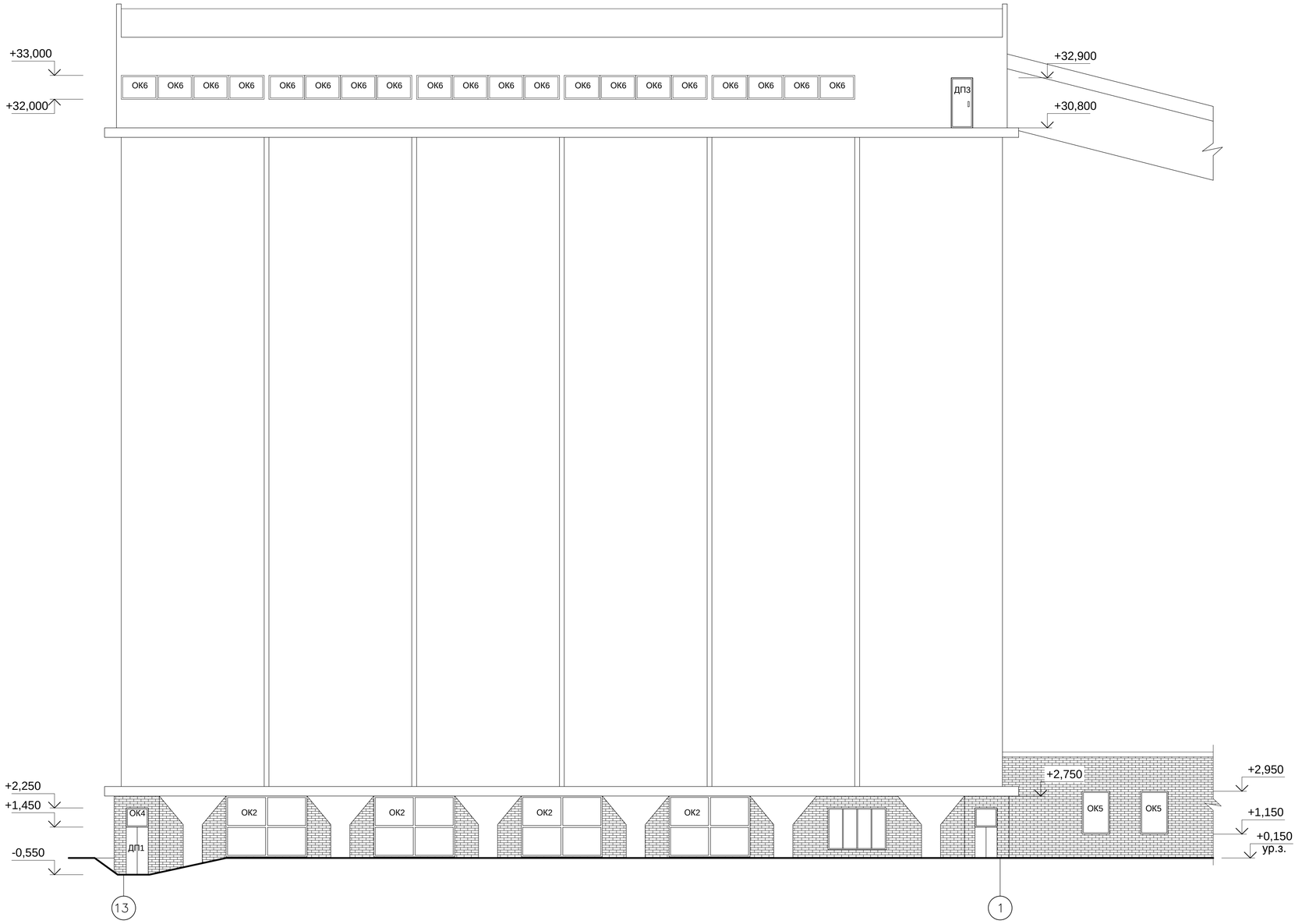

						102-Пр/3/10-64-08/2017-2-АС	
						Техническое перевооружение элеватора №1 (устройство легкосбрасываемых конструкций), расположенного на территории АО "Зимхлебопродукт" по адресу: 347460, Ростовская область, Зимовниковский район, п. Зимовники, ул. Элеваторная, д. 1	
Изм.	Кол.уч.	Лист	№док.	Подпись	Дата		
Разработал		Ягольник			10.17	Элеватор № 1	Стадия: Р; Лист: 26; Листов:
Проверил		Безгин			10.17		
ГИП		Безгин			10.17		
Н. контр.		Микинян			10.17	Фасад13-1 силосного корпуса №2	ООО "ПроектСтрой" г. Ростов-на-Дону

Фасад 2-1 рабочей башни

Фасад Г-А рабочей башни

						102-Пр/3/10-64-08/2017-2-АС			
						Техническое перевооружение элеватора №1 (устройство легкосбрасываемых конструкций), расположенного на территории АО "Зимхлебопродукт" по адресу: 347460, Ростовская область, Зимовниковский район, п. Зимовники, ул. Элеваторная, д. 1			
Изм.	Кол.уч.	Лист	№док.	Подпись	Дата				
Разработал		Ягольник			10.17	Элеватор № 1	Стадия	Лист	Листов
Проверил		Безгин			10.17		Р	27	
ГИП		Безгин			10.17				
Н. контр.		Микинян			10.17	Фасады 9-1; Г-А рабочей башни	ООО "ПроектСтрой" г. Ростов-на-Дону		

Фасад 13-1 силосного корпуса №1

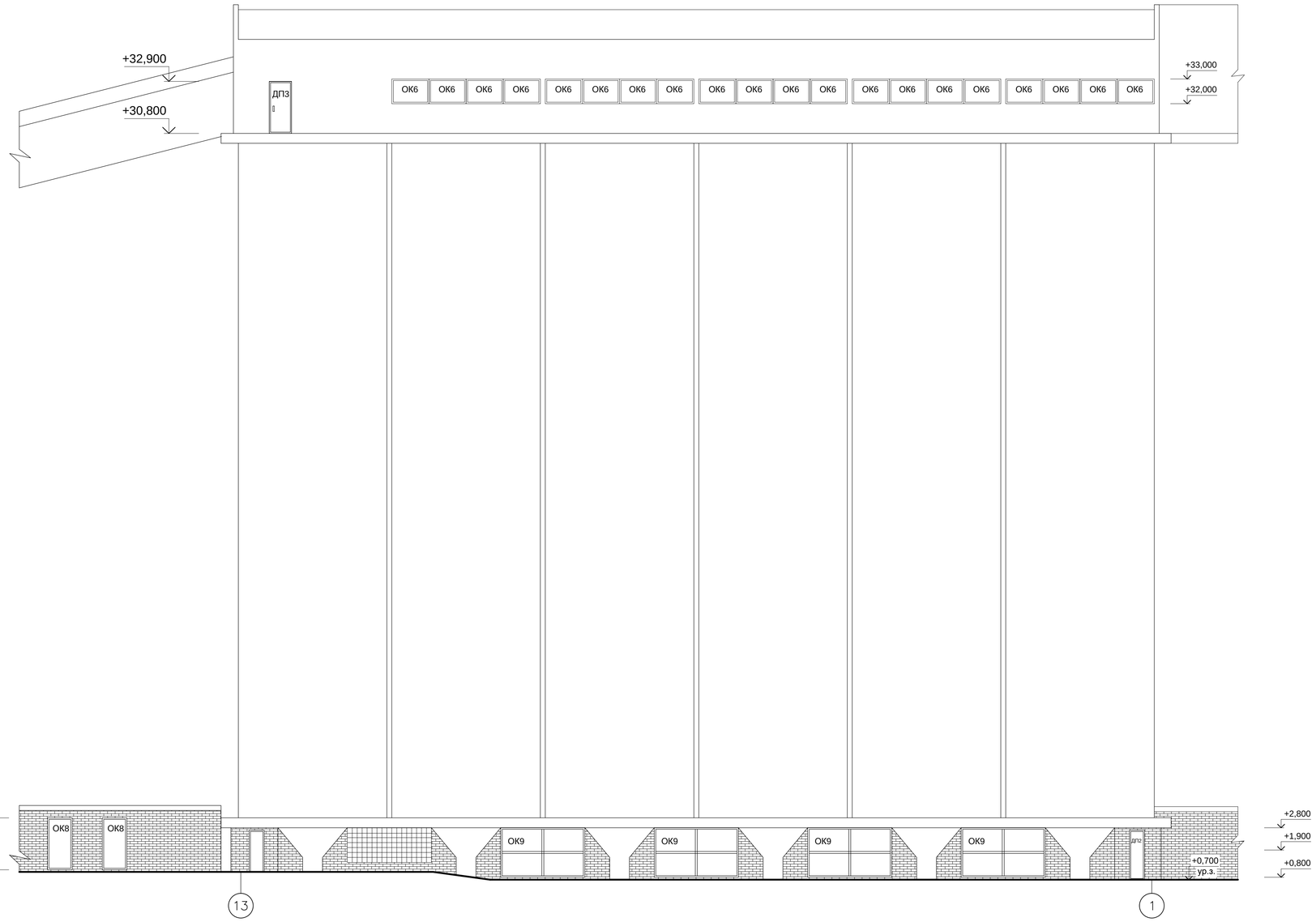

						102-Пр/3/10-64-08/2017-2-АС	
						Техническое перевооружение элеватора №1 (устройство легкосбрасываемых конструкций), расположенного на территории АО "Зимхлебопродукт" по адресу: 347460, Ростовская область, Зимовниковский район, п. Зимовники, ул. Элеваторная, д. 1	
Изм.	Кол.уч.	Лист	№док.	Подпись	Дата		
Разработал		Ягольник			10.17	Элеватор № 1	Стадия: Р; Лист: 28; Листов:
Проверил		Безгин			10.17		
ГИП		Безгин			10.17		
Н. контр.		Микинян			10.17	Фасад 13-1 силосного корпуса №1	ООО "ПроектСтрой" г. Ростов-на-Дону

Фасад 13-1 силосного корпуса №3

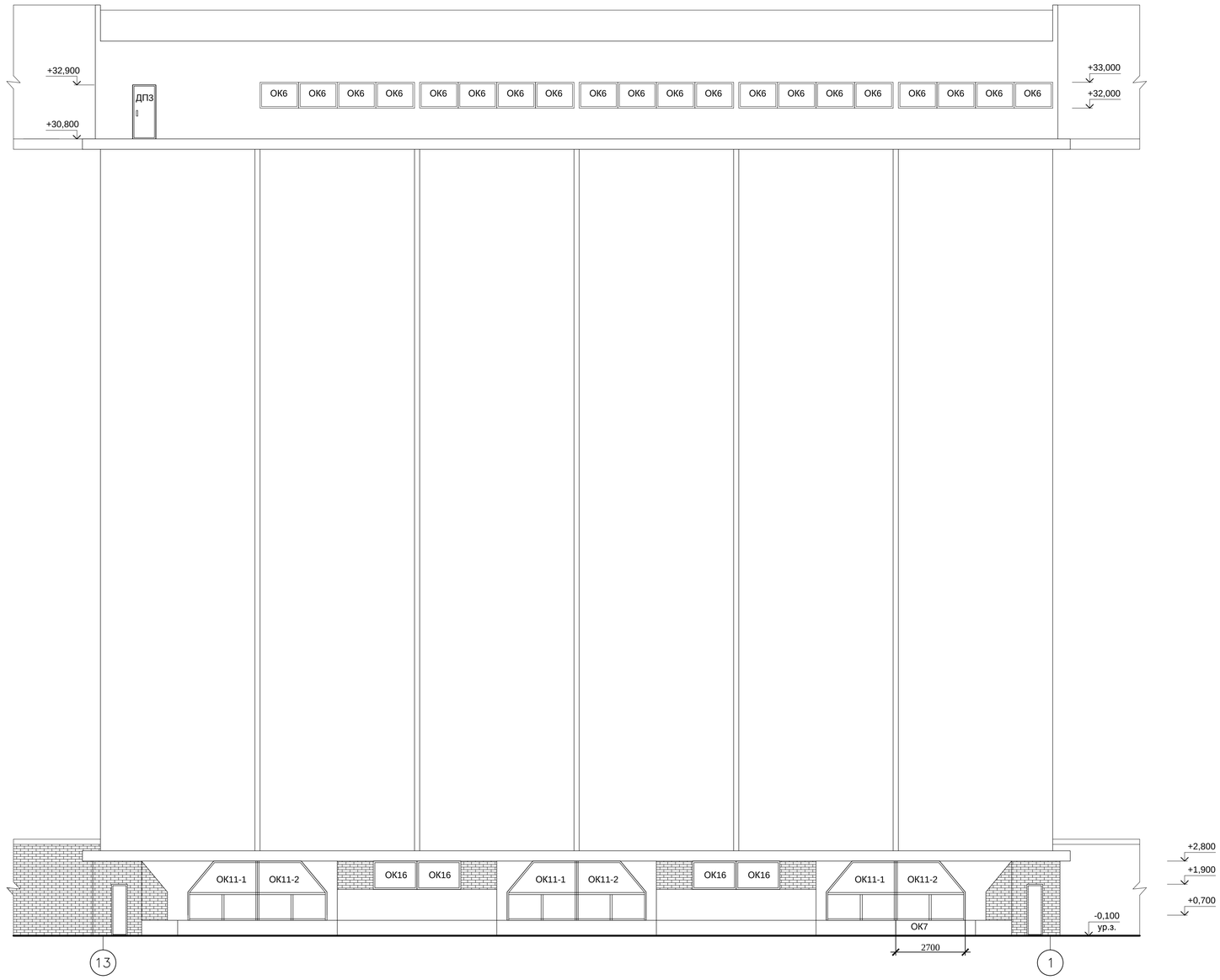

						102-Пр/3/10-64-08/2017-2-АС	
						Техническое перевооружение элеватора №1 (устройство легкосбрасываемых конструкций), расположенного на территории АО "Зимхлебопродукт" по адресу: 347460, Ростовская область, Зимовниковский район, п. Зимовники, ул. Элеваторная, д. 1	
Изм.	Кол.уч.	Лист	№док.	Подпись	Дата		
Разработал		Ягольник			10.17	Элеватор № 1	Стадия: Р; Лист: 29; Листов:
Проверил		Безгин			10.17		
ГИП		Безгин			10.17		
Н. контр.		Микинян			10.17	Фасад13-1 силосного корпуса №3	ООО "ПроектСтрой" г. Ростов-на-Дону

Фасад 13-1 силосного корпуса №4

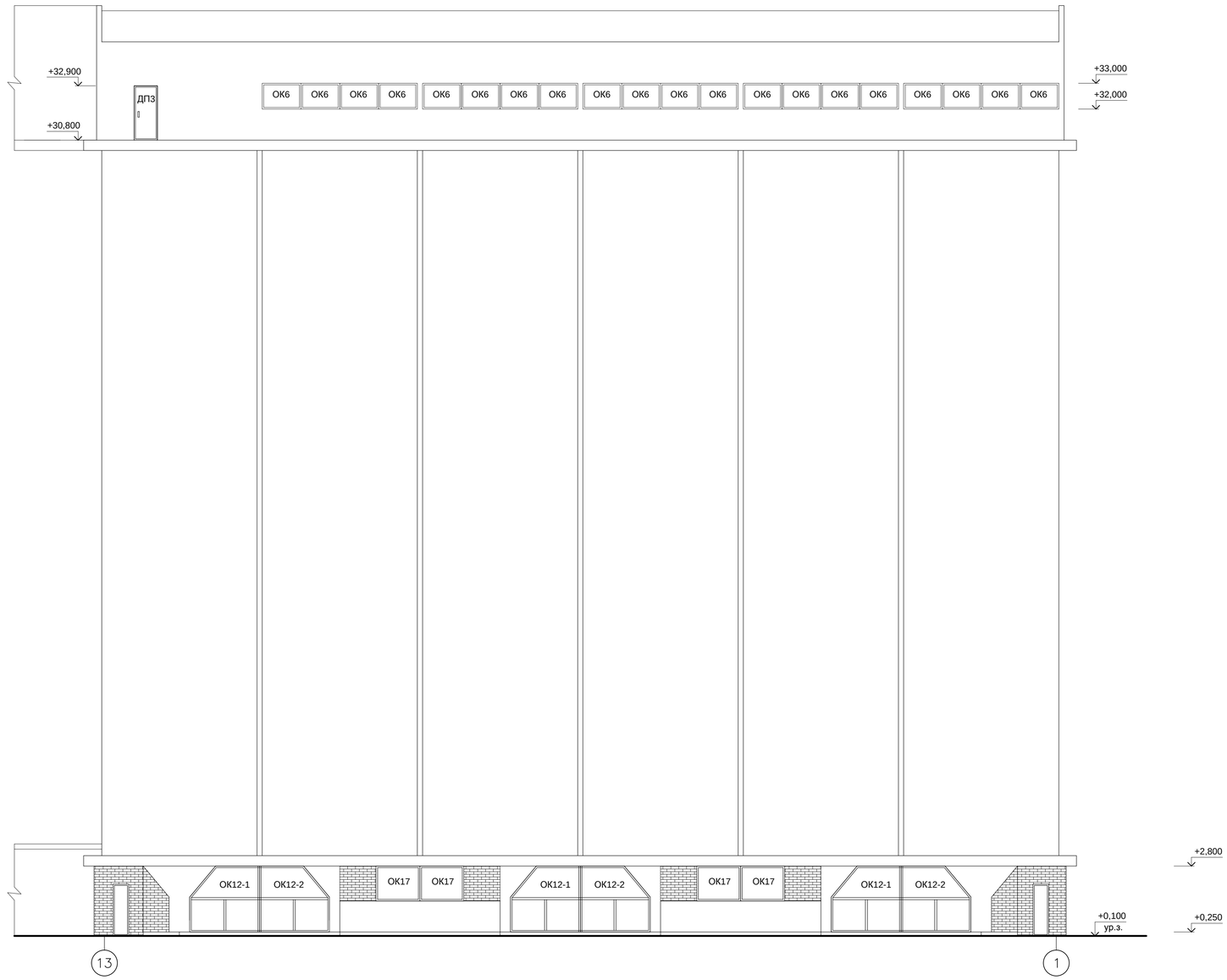

							102-Пр/3/10-64-08/2017-2-АС
							Техническое перевооружение элеватора №1 (устройство легкосбрасываемых конструкций), расположенного на территории АО "Зимхлебопродукт" по адресу: 347460, Ростовская область, Зимовниковский район, п. Зимовники, ул. Элеваторная, д. 1
Изм.	Кол.уч.	Лист	№док.	Подпись	Дата		
Разработал		Ягольник			10.17	Элеватор № 1	Стадия: Р; Лист: 30; Листов:
Проверил		Безгин			10.17		
ГИП		Безгин			10.17		
Н. контр.		Микинян			10.17	Фасад13-1 силосного корпуса №1	ООО "ПроектСтрой" г. Ростов-на-Дону

План подземной галереи на зерносушилку и автоприем

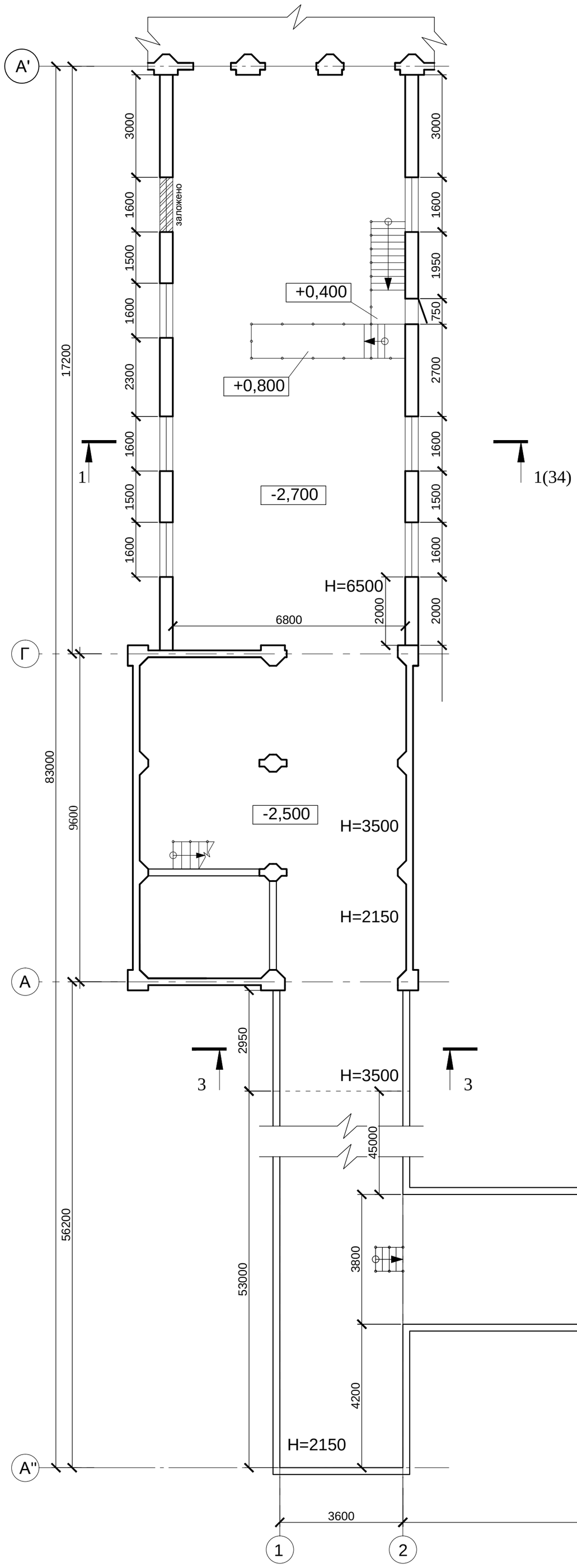

Общие указания

1. Конструкция кровли представляют собой прогоны по металлическим балкам . Шаг прогонов 1,2 м,. Балки опираются на металлические стойки, устраиваемые поверх существующей стены из фундаментных блоков.
2. Металлоконструкции запроектированы в соответствии со следующими нормативными документами :
   - СНиП II-23-81* Стальные конструкции;
   - СНиП 2.01.07-85 Нагрузки и воздействия;
   - СНиП II-18-75 Конструкции металлические, Правила производства и приемки работ;
   - СНиП 2/03.11-85 Защита строительных конструкций от коррозии.
3. Монтажную сварку металлических конструкций производить ручной электродуговой сваркой , электродами Э-42а по ГОСТ 9467-75. Толщина сварного шва принимается по наименьшей толщине свариваемых элементов, но не менее принятых в таблице 38* СНиП II-23-81.
4. Все конструкции окрасить эмалью ПФ-115 ГОСТ 6465-76 за 2 раза по слою грунтовки ГФ21 ГОСТ 25129-82.
5. Настоящим проектом предусмотрено выполнение работ в теплое время года (при температуре не ниже +5 С). Производство работ в зимнее время года при отрицательных температурах следует вести по специальному проекту.
6. Участок строительства, все строительные материалы и изделия, используемые в строительстве данного объекта, должны проходить радиационный контроль в соответствии с Федеральным законом "О радиационной безопасности" № 3-ФЗ от 09.01.96г., должны удовлетворять требованиям "Норм радиационной безопасности" (НРБ-99) СП 2.6.1.758-9 и "Основных санитарных правил обеспечения радиационной безопасности" (ОСП ОРБ-99) СП 2.6.1.799-99. Радиационный контроль осуществлять и в процессе строительства и в готовом виде. Результаты радиационного контроля передаются заказчику и приобщаются к сдаточной документации наряду с актами на скрытые работы .
7. Технические решения, принятые в рабочих чертежах, соответствуют требованиям экологических, санитарно-технических, противопожарных и иных норм, действующих на территории РФ и обеспечивают безопасную для жизни и здоровья людей эксплуатацию объекта , при соблюдении предусмотренных рабочими чертежами мероприятий.
8. Технические решения принятые на строительной площадке должны быть согласованы с отделом проектировщиков.

Условные обозначения

- демонтируемые участки

Разрез 3-3

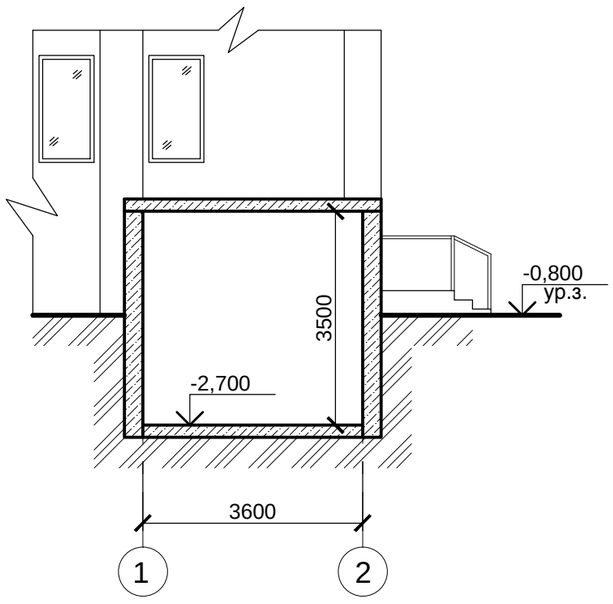

						102-Пр/3/10-64-08/2017-2-АС	
						Техническое перевооружение элеватора №1 (устройство легкосбрасываемых конструкций), расположенного на территории АО "Зимхлебопродукт" по адресу: 347460, Ростовская область, Зимовниковский район, п. Зимовники, ул. Элеваторная, д. 1	
Изм.	Кол.уч.	Лист	№док.	Подпись	Дата		
Разработал		Ягольник			10.17	Элеватор № 1	Стадия: Р; Лист: 31; Листов:
Проверил		Безгин			10.17		
ГИП		Безгин			10.17		
Н. контр.		Микинян			10.17	План подземной галереи на зерносушилку и автоприем. Разрез 2-2. Разрез 3-3	ООО "ПроектСтрой" г. Ростов-на-Дону

Фасад А-Г переходной галереи между рабочей башней и зданием зерносушилки

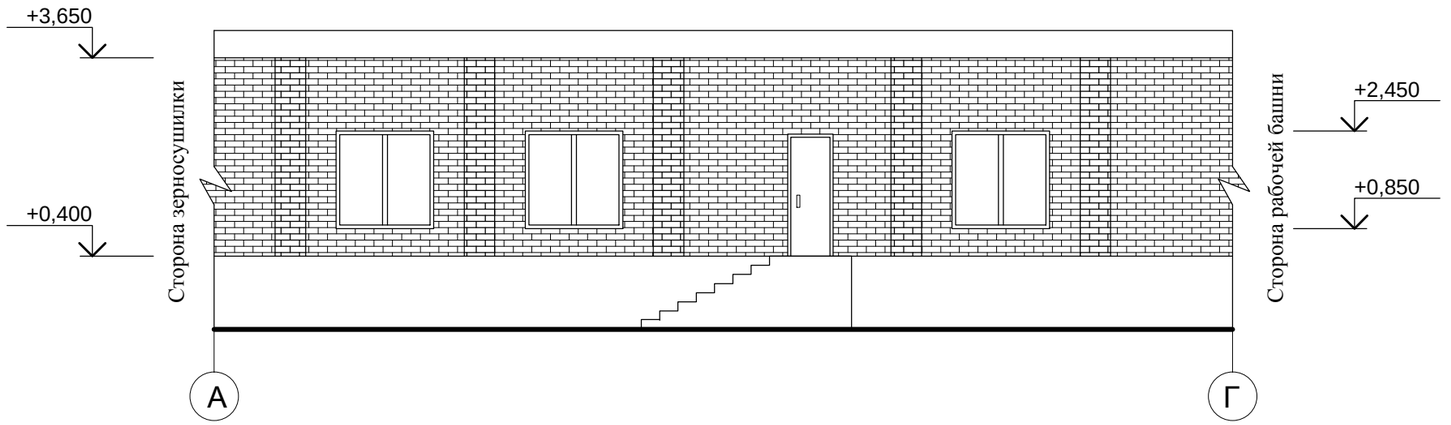

Фасад Г-А переходной галереи между рабочей башней и зданием зерносушилки

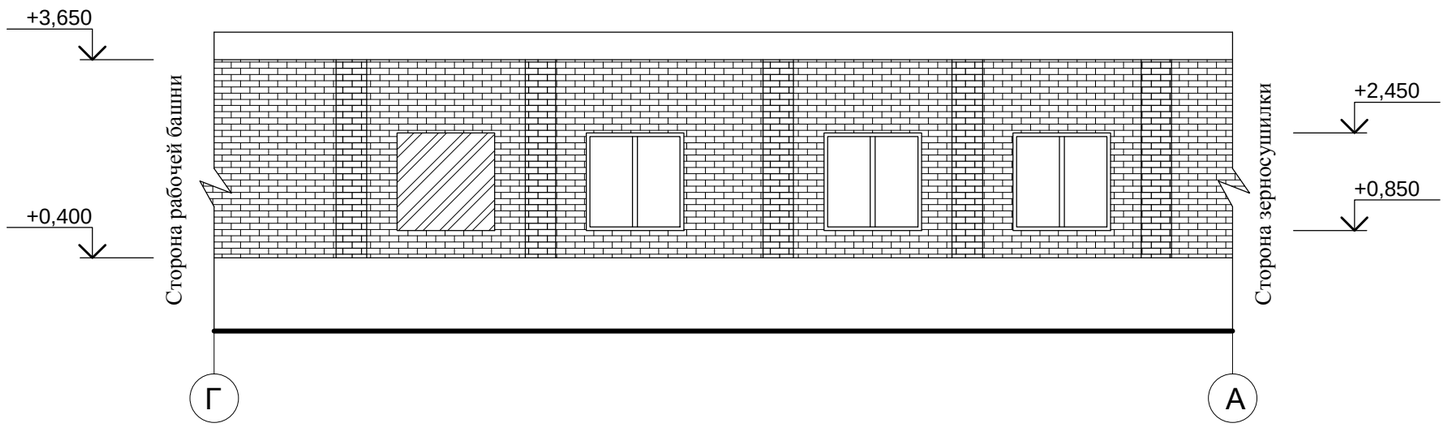

Взамен инв. N

Подпись и дата

Инв. N подл.

Изм.	Кол.уч.	Лист	№док.	Подпись	Дата	102-Пр/3/10-64-08/2017-2-АС			
						Техническое перевооружение элеватора №1 (устройство легкосбрасываемых конструкций), расположенного на территории АО "Зимхлебопродукт" по адресу: 347460, Ростовская область, Зимовниковский район, п. Зимовники, ул. Элеваторная, д. 1			
Разработал		Ягольник			~~10.17~~	Элеватор № 1	Стадия	Лист	Листов
Проверил		Безгин			10.17		Р	32	
ГИП		Безгин			10.17				
Н. контр.		Микинян			10.17	Фасады А-Г; Г-А переходной галереи между рабочей башней и зерносушилкой	ООО "ПроектСтрой" г. Ростов-на-Дону		

Схема демонтажа плит покрытий

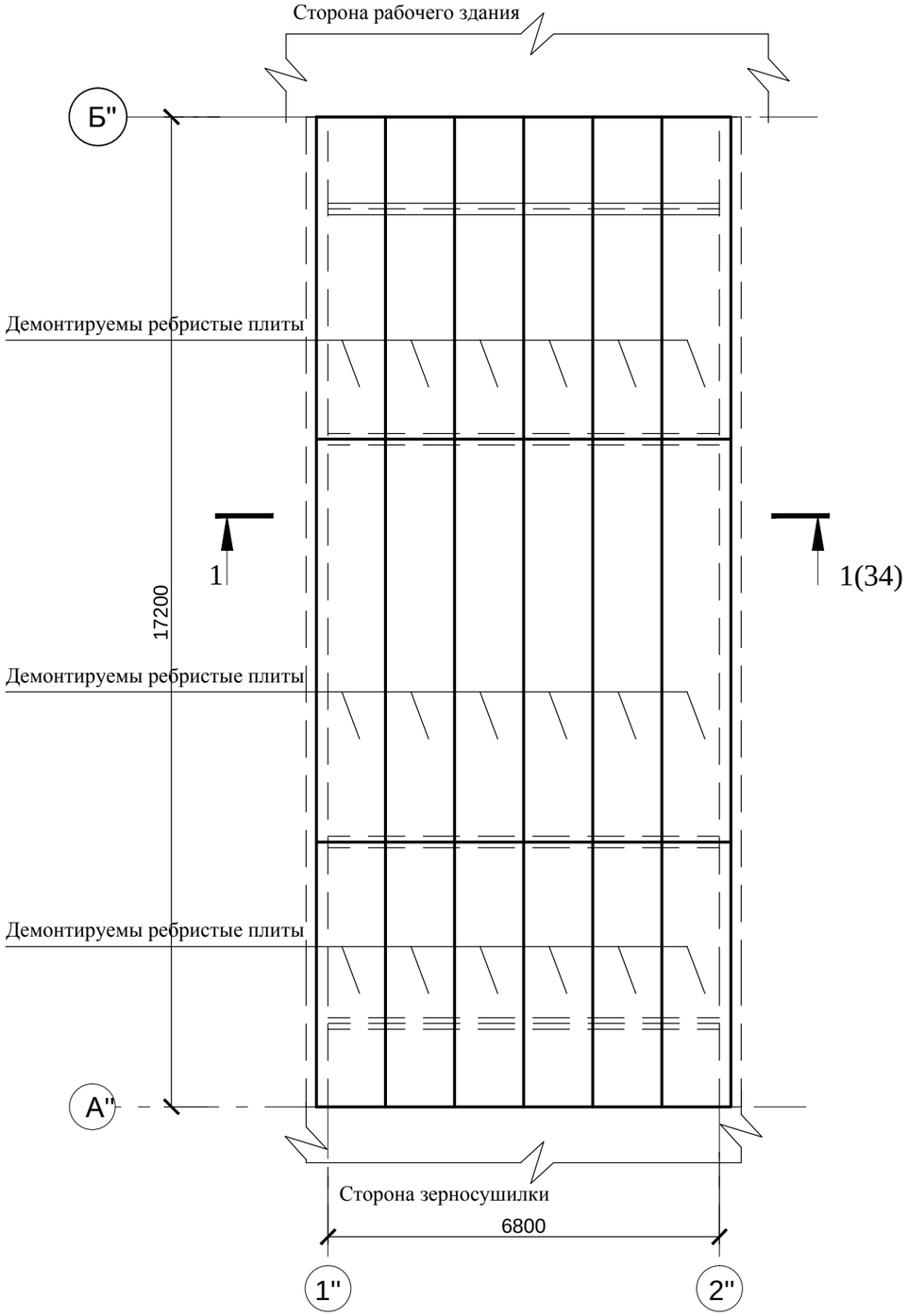

Схема монтажа кровли

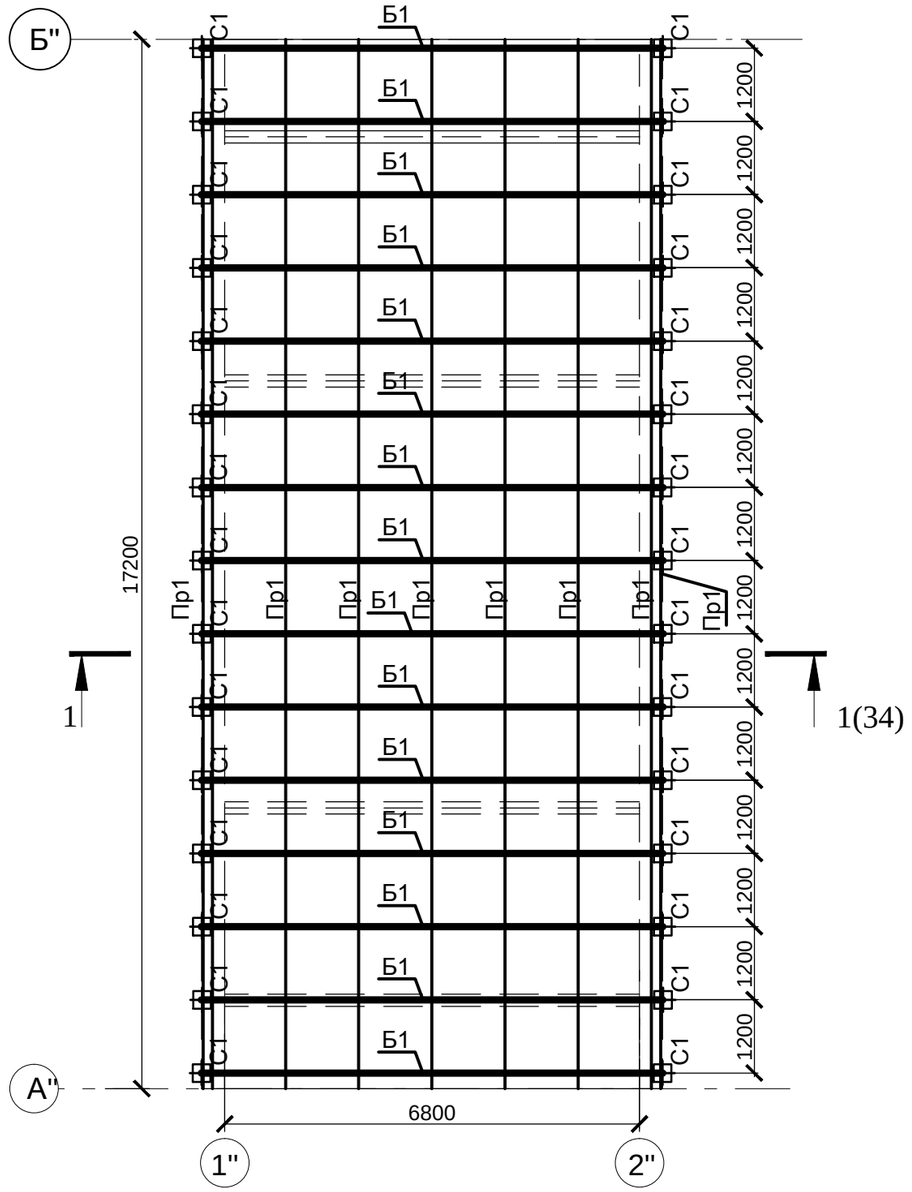

						102-Пр/3/10-64-08/2017-2-АС		
						Техническое перевооружение элеватора №1 (устройство легкосбрасываемых конструкций), расположенного на территории АО "Зимхлебопродукт" по адресу: 347460, Ростовская область, Зимовниковский район, п. Зимовники, ул. Элеваторная, д. 1		
Изм.	Кол.уч.	Лист	№док.	Подпись	Дата			
Разработал		Ягольник			10.17	Элеватор № 1	Стадия	Лист	Листов
Проверил		Безгин			10.17		Р	33	
ГИП		Безгин			10.17				
Н. контр.		Микинян			10.17	Схема демонтажа плит покрытий. Схема монтажа кровли	ООО "ПроектСтрой" г. Ростов-на-Дону		

Разрез 1-1
Схема демонтажа)

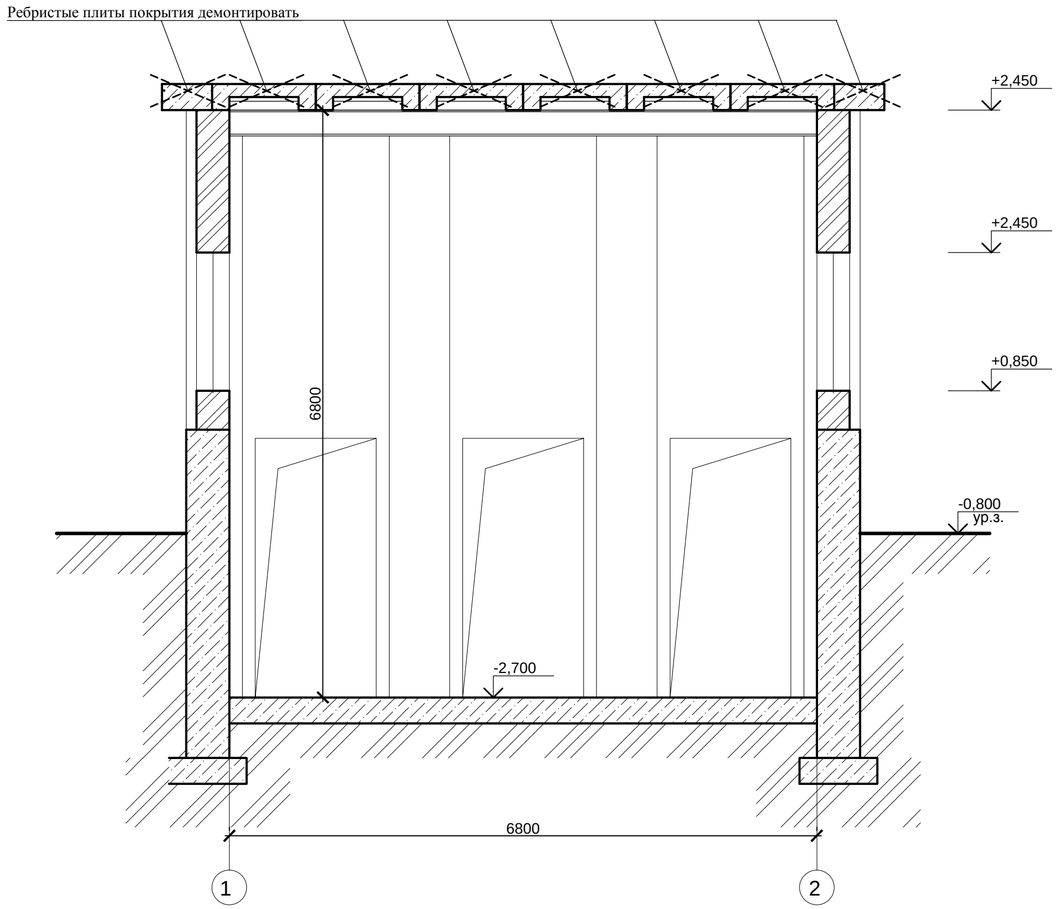

Разрез 1-1
(Схема монтажа)

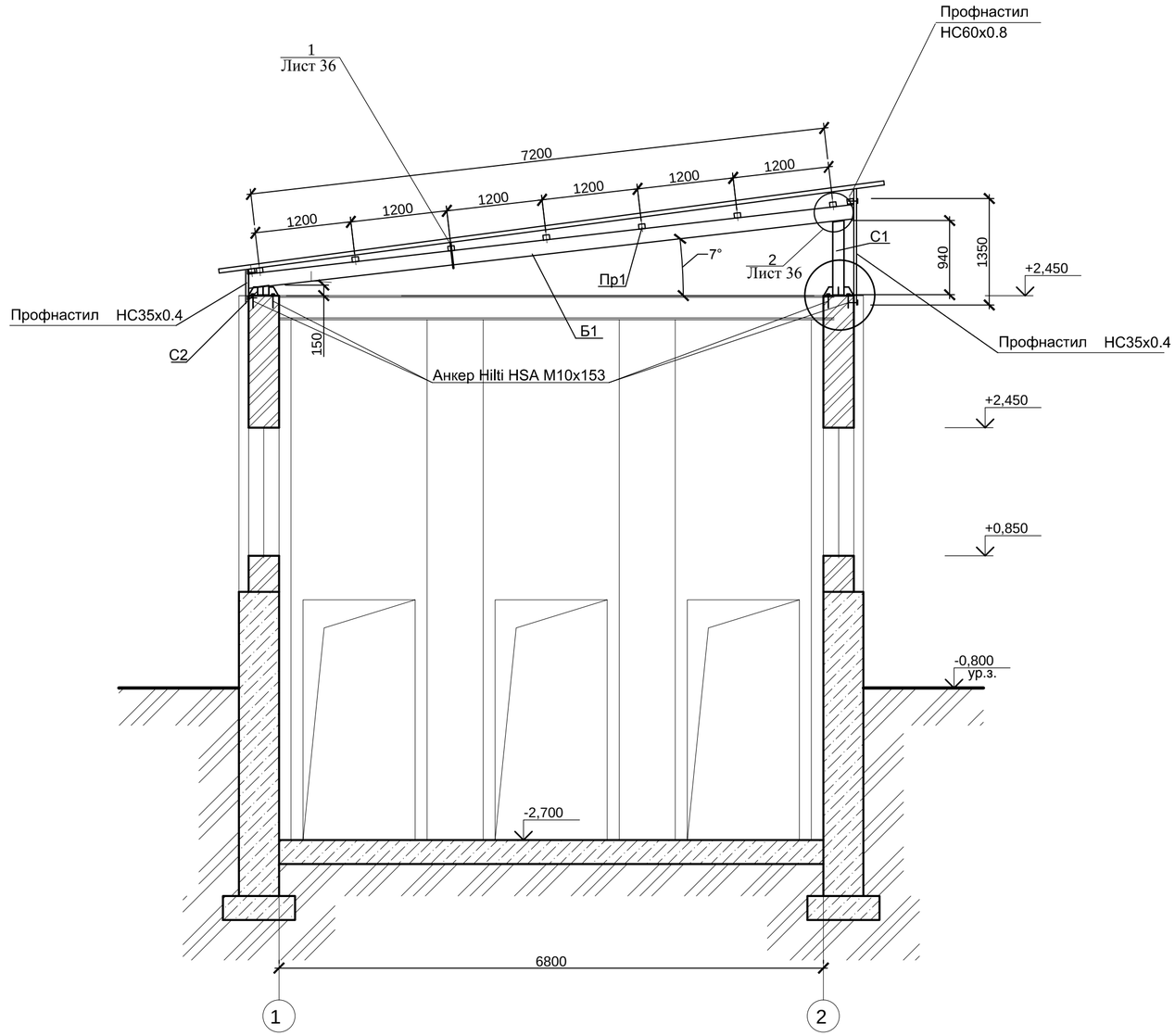

						102-Пр/3/10-64-08/2017-2-АС	
						Техническое перевооружение элеватора №1 (устройство легкосбрасываемых конструкций), расположенного на территории АО "Зимхлебопродукт" по адресу: 347460, Ростовская область, Зимовниковский район, п. Зимовники, ул. Элеваторная, д. 1	
Изм.	Кол.уч.	Лист	№док.	Подпись	Дата		
Разработал		Ягольник			10.17	Элеватор № 1	Стадия: Р; Лист: 34; Листов:
Проверил		Безгин			10.17		
ГИП		Безгин			10.17		
Н. контр.		Микинян			10.17	Разрез 1-1. Схема демонтажа и монтажа	ООО "ПроектСтрой" г. Ростов-на-Дону

С1

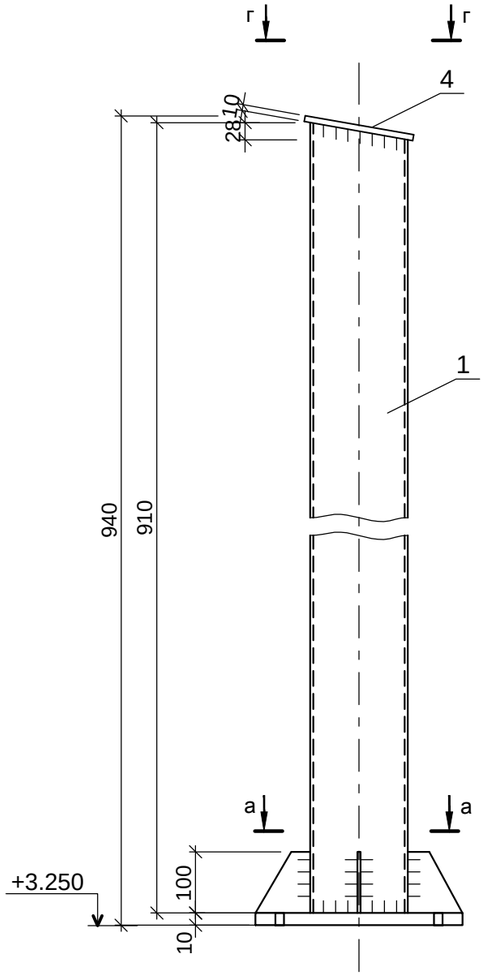

г-г

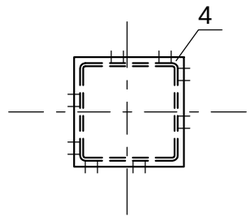

С2

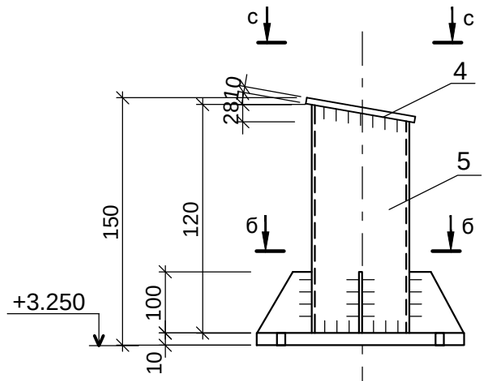

а-а

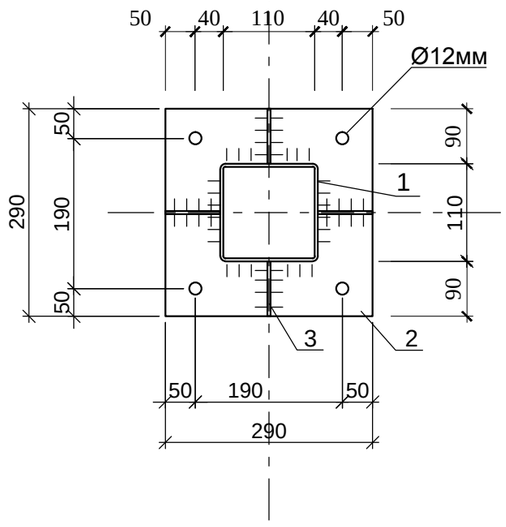

б-б

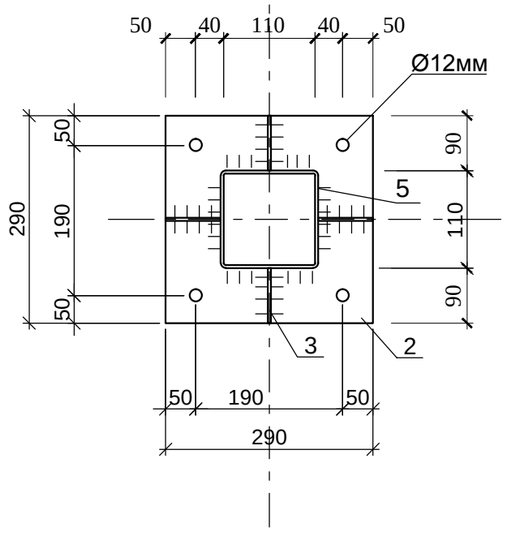

Спецификация к С1, С2

Марка изд.	Поз.	Наименование	Кол.	Масса ед.кг.	Масса изд.кг.
С1	1	□ 160х7 ГОСТ 8639-82 / С 245 ГОСТ 27772-88			
С2	2	□ 160х7 ГОСТ 19903-74 / С 245 ГОСТ 27772-88			

Примечания

1. Общие указания см. лист 31.
2. Заводские сварные швы выполнять полуавтоматической сваркой в среде углекислого газа сварочной проволокой марки Св-08Г2С по ГОСТ 2246-70*.
3. Все металлические конструкции огрунтовать грунтовкой ПФ-021 по ГОСТ 25129-82 и окрасить двумя слоями пентафталевой эмали ПФ-115 по ГОСТ 6465-76. Толщина покрытия - 90 мкм.
4. Крепление стоек к фундаментному бетонному блоку выполнить анкерами Hilti HSA M10x153 (длина анкера 153 мм).

Изм.	Кол.уч.	Лист	№док.	Подпись	Дата	102-Пр/3/10-64-08/2017-2-АС			
						Техническое перевооружение элеватора №1 (устройство легкосбрасываемых конструкций), расположенного на территории АО "Зимхлебопродукт" по адресу: 347460, Ростовская область, Зимовниковский район, п. Зимовники, ул. Элеваторная, д. 1			
Разработал		Ягольник			10.17	Элеватор № 1	Стадия	Лист	Листов
Проверил		Безгин			10.17		Р	35	
ГИП		Безгин			10.17				
Н. контр.		Микинян			10.17	Стойки С1; С2. Сечения	ООО "ПроектСтрой" г. Ростов-на-Дону		

Формат А3

СОГЛАСОВАНО:

Взамен инв. N

Подпись и дата

Инв. N подл.

1
34

Узел крепления профилированного настила кровли

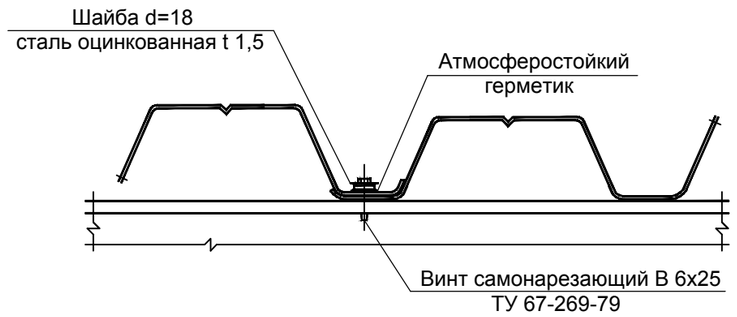

2
34

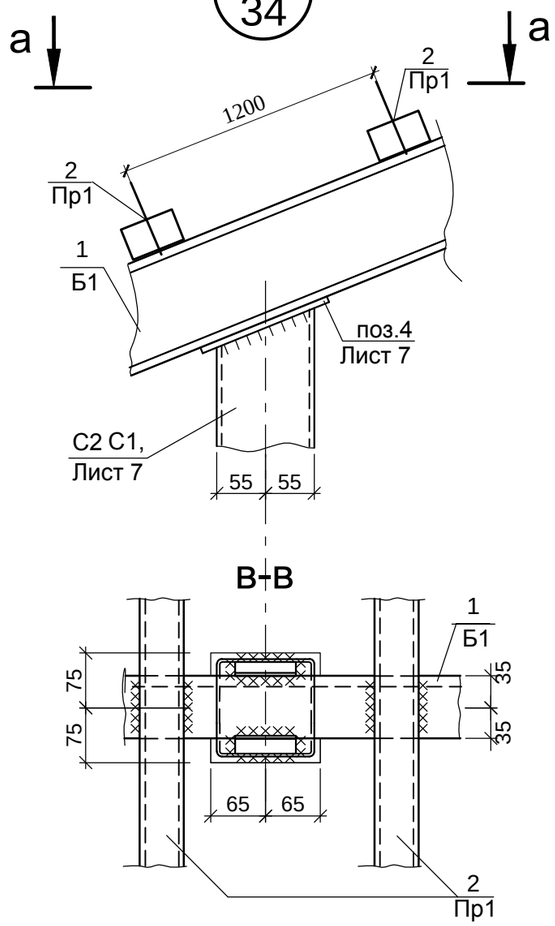

Спецификация к конструкциям

Марка изд.	Поз.	Наименование	Кол.	Масса ед.кг.	Масса изд.кг.
Б1	1	[30Б1 ГОСТ 26020-83 / С 245 ГОСТ 27772-88 L=7680	15		
Пр1	2	□ 80х60х5-10 ГОСТ 30245-2003 L=17200	9		

Примечания

1. Общие указания см. лист 1.
2. Заводские сварные швы выполнять полуавтоматической сваркой в среде углекислого газа сварочной проволокой марки Св-08Г2С по ГОСТ 2246-70*.
3. Все металлические конструкции огрунтовать грунтовкой ПФ-021 по ГОСТ 25129-82 и окрасить двумя слоями пентафталевой эмали ПФ-115 по ГОСТ 6465-76. Толщина покрытия - 90 мкм.

Изм.	Кол.уч.	Лист	№док.	Подпись	Дата	102-Пр/3/10-64-08/2017-2-АС			
						Техническое перевооружение элеватора №1 (устройство легкосбрасываемых конструкций), расположенного на территории АО "Зимхлебопродукт" по адресу: 347460, Ростовская область, Зимовниковский район, п. Зимовники, ул. Элеваторная, д. 1			
Разработал		Ягольник			10.17	Элеватор № 1	Стадия	Лист	Листов
Проверил		Безгин			10.17		Р	36	
ГИП		Безгин			10.17				
Н. контр.		Микинян			10.17	Узлы 1; 2. Сечение в-в. Спецификация к конструкциям	ООО "ПроектСтрой" г. Ростов-на-Дону		

СОГЛАСОВАНО:

Взамен инв. N

Подпись и дата

Инв. N подл.

Формат А3

Разрез 2-2

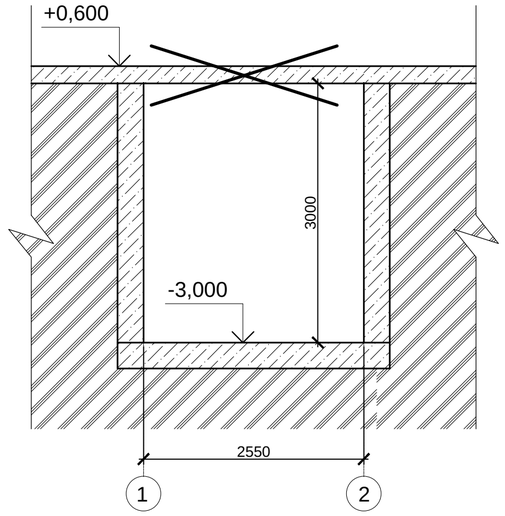

План подземной галереи от РБ на ж/д прием

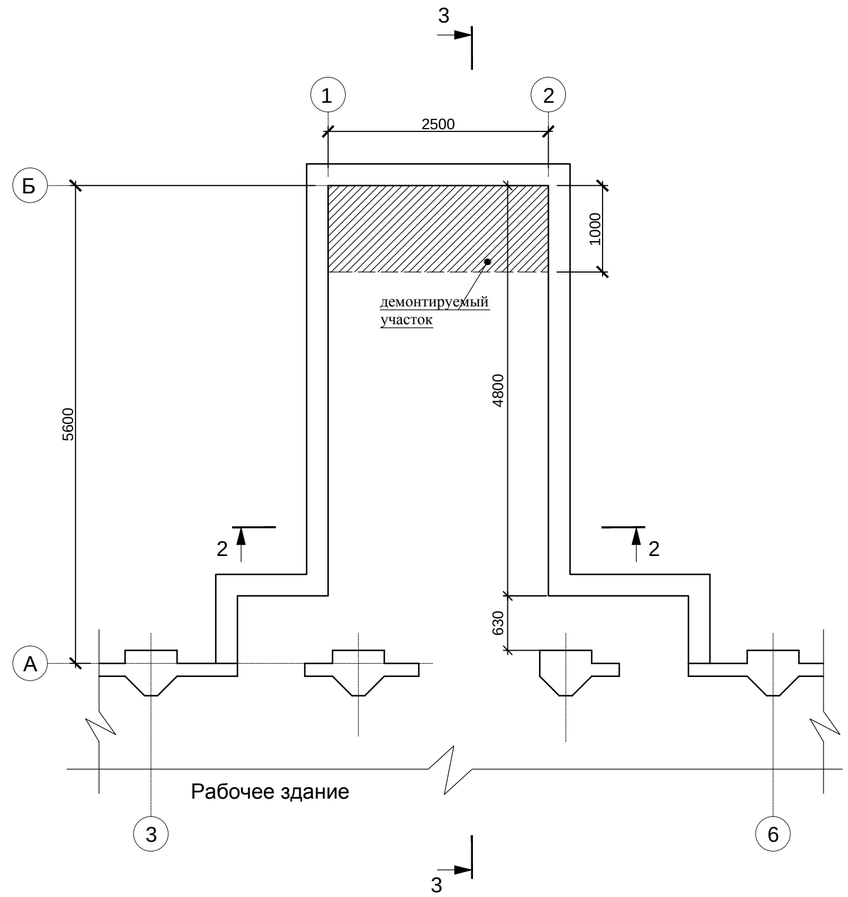

Разрез 3-3

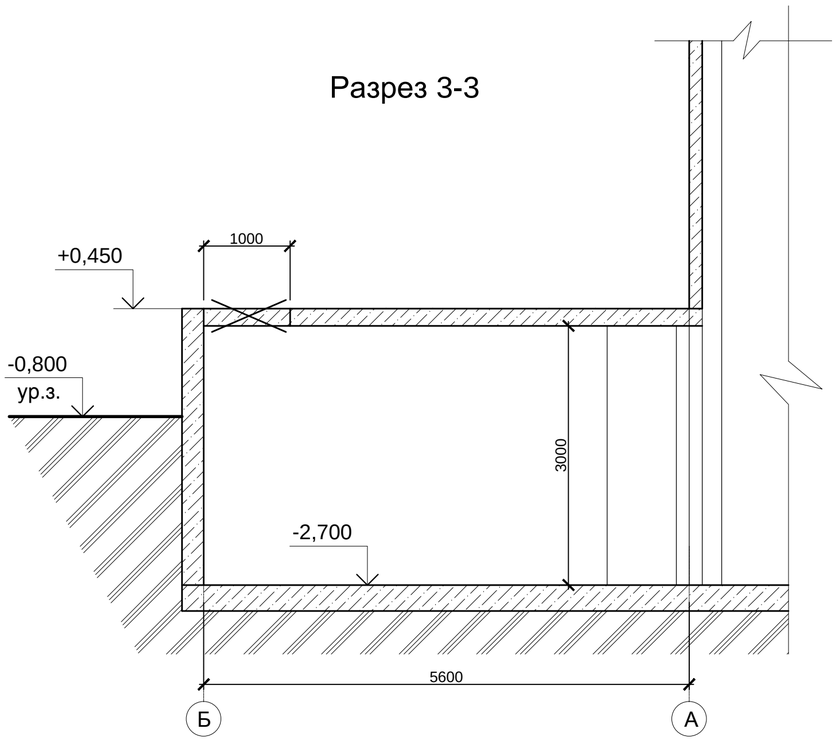

Примечания

1. Для обеспечения ЛСК подземной галереи на ж/д прием, необходимо выполнить демонтаж плит покрытия так, чтобы общая площадь демонтируемого участка составляла не менее 2,5 м²;
2. Участок демонтажа обшить профлистом или полкарбонатом;
3. Огородить участок демонтажа металлическим ограждением высотой 900 мм;
4. Место демонтажа (привязку) покрытия определяет заказчик, исходя из соображений удобства эксплуатации.

						102-Пр/3/10-64-08/2017-2-АС		
						Техническое перевооружение элеватора №1 (устройство легкосбрасываемых конструкций), расположенного на территории АО "Зимхлебопродукт" по адресу: 347460, Ростовская область, Зимовниковский район, п. Зимовники, ул. Элеваторная, д. 1		
Изм.	Кол.уч.	Лист	№док.	Подпись	Дата			
Разработал		Ягольник			10.17	Элеватор № 1	Стадия	Лист	Листов
Проверил		Безгин			10.17		Р	37	
ГИП		Безгин			10.17				
Н. контр.		Микинян			10.17	План подземной галереи на ж/д прием. Разрез 2-2. Разрез 3-3	ООО "ПроектСтрой" г. Ростов-на-Дону		

САМОРЕГУЛИРУЕМАЯ ОРГАНИЗАЦИЯ,
ОСНОВАННАЯ НА ЧЛЕНСТВЕ ЛИЦ, ОСУЩЕСТВЛЯЮЩИХ ПОДГОТОВКУ ПРОЕКТНОЙ ДОКУМЕНТАЦИИ

САМОРЕГУЛИРУЕМАЯ ОРГАНИЗАЦИЯ
АССОЦИАЦИЯ
«ГИЛЬДИЯ ПРОЕКТНЫХ ОРГАНИЗАЦИЙ ЮЖНОГО ОКРУГА»

344082, РОСТОВСКАЯ ОБЛ., Г. РОСТОВ-НА-ДОНУ, ПЕР. ХАЛТУРИНСКИЙ, ДОМ № 85, ОФ. 2 ЭТ., ЭЛ. АДРЕС: MAILBOX@SRO-GPOUO.RU
СРО–П–039–30102009

Г. РОСТОВ-НА-ДОНУ 23 ИЮНЯ 2017 Г.

СВИДЕТЕЛЬСТВО

о допуске к определенному виду или видам работ,
которые оказываютвлияние на безопасность объектов капитального строительства

№ П – 039 – П0255 – 23062017

Выдано члену саморегулируемой организации:

ОБЩЕСТВУ С ОГРАНИЧЕННОЙ ОТВЕТСТВЕННОСТЬЮ "ПРОЕКТСТРОЙ"

ОГРН 1156196077070 от 25.12.2015 ИНН 6195000152

344019, Ростовская обл., г. Ростов-на-Дону, пл. Карла Маркса, дом № 28/2, оф. 11

Основание выдачи Свидетельства:

Решение Коллегии СРО АСС «ГПО ЮО» Протокол № 17 дата заседания 23.06.2017

Настоящим Свидетельством подтверждается допуск к работам,
указанным в приложении к настоящему Свидетельству,
которые оказывают влияние на безопасность объектов капитального строительства.

Начало действия с 23 июня 2017 г.

Свидетельство без приложения не действительно.
Свидетельство выдано без ограничения срока и территории его действия.
Свидетельство выдано взамен ранее выданного от 07 апреля 2017 г. № П-039-П0255-07042017

Исполнительный директор
СРО АСС «ГПО ЮО» Доценко Н.И.

М.П.

П Р И Л О Ж Е Н И Е

к Свидетельству о допуске к определенному виду или видам работ, которые оказывают влияние на безопасность объектов капитального строительства
от «23» июня 2017 г. № П-039-П0255-23062017

В И Д Ы Р А Б О Т,

которые оказывают влияние на безопасность объектов капитального строительства, включая особо опасные и технически сложные объекты капитального строительства (кроме объектов использования атомной энергии) и о допуске к которым член Саморегулируемой организации Ассоциация «Гильдия проектных организаций Южного округа» **ОБЩЕСТВО С ОГРАНИЧЕННОЙ ОТВЕТСТВЕННОСТЬЮ "ПРОЕКТСТРОЙ"** имеет Свидетельство

№	Наименование вида работ
	1. Работы по подготовке схемы планировочной организации земельного участка:
1	1.1. Работы по подготовке генерального плана земельного участка
2	1.2. Работы по подготовке схемы планировочной организации трассы линейного объекта
3	1.3. Работы по подготовке схемы планировочной организации полосы отвода линейного сооружения
4	**2. Работы по подготовке архитектурных решений**
5	**3. Работы по подготовке конструктивных решений**
	4. Работы по подготовке сведений о внутреннем инженерном оборудовании, внутренних сетях инженерно-технического обеспечения, о перечне инженерно-технических мероприятий:
6	4.1. Работы по подготовке проектов внутренних инженерных систем отопления, вентиляции, кондиционирования, противодымной вентиляции, теплоснабжения и холодоснабжения
7	4.2. Работы по подготовке проектов внутренних инженерных систем водоснабжения и канализации
8	4.3. Работы по подготовке проектов внутренних систем электроснабжения
9	4.4. Работы по подготовке проектов внутренних слаботочных систем
10	4.5. Работы по подготовке проектов внутренних диспетчеризации, автоматизации и управления инженерными системами
11	4.6. Работы по подготовке проектов внутренних систем газоснабжения
	5. Работы по подготовке сведений о наружных сетях инженерно-технического обеспечения, о перечне инженерно-технических мероприятий:
12	5.1. Работы по подготовке проектов наружных сетей теплоснабжения и их сооружений
13	5.2. Работы по подготовке проектов наружных сетей водоснабжения и канализации и их сооружений
14	5.3. Работы по подготовке проектов наружных сетей электроснабжения до 35 кВ включительно и их сооружений
15	5.4. Работы по подготовке проектов наружных сетей электроснабжения не более 110 кВ включительно и их сооружений
16	5.5. Работы по подготовке проектов наружных сетей электроснабжения 110 кВ и более и их сооружений
17	5.6. Работы по подготовке проектов наружных сетей слаботочных систем
18	5.7. Работы по подготовке проектов наружных сетей газоснабжения и их сооружений

Продолжение на листе 2

Исполнительный директор
СРО АСС «ГПО ЮО»

М.П.

Доценко Н.И.

СРО-П-039-30102009

П Р И Л О Ж Е Н И Е

к Свидетельству о допуске к определенному виду или видам работ, которые оказывают влияние на безопасность объектов капитального строительства
от «23» июня 2017 г. № П-039-П0255-23062017

	6. Работы по подготовке технологических решений:
19	6.1. Работы по подготовке технологических решений жилых зданий и их комплексов
20	6.2. Работы по подготовке технологических решений общественных зданий и сооружений и их комплексов
21	6.3. Работы по подготовке технологических решений производственных зданий и сооружений и их комплексов
22	6.6. Работы по подготовке технологических решений объектов сельскохозяйственного назначения и их комплексов
23	6.7. Работы по подготовке технологических решений объектов специального назначения и их комплексов
24	6.8. Работы по подготовке технологических решений объектов нефтегазового назначения и их комплексов
25	6.9. Работы по подготовке технологических решений объектов сбора, обработки, хранения, переработки и утилизации отходов и их комплексов
26	6.11. Работы по подготовке технологических решений объектов военной инфраструктуры и их комплексов
27	6.12. Работы по подготовке технологических решений объектов очистных сооружений и их комплексов
	7. Работы по разработке специальных разделов проектной документации:
28	7.1. Инженерно-технические мероприятия по гражданской обороне
29	7.2. Инженерно-технические мероприятия по предупреждению чрезвычайных ситуаций природного и техногенного характера
30	7.3. Разработка декларации по промышленной безопасности опасных производственных объектов
31	**8. Работы по подготовке проектов организации строительства, сносу и демонтажу зданий и сооружений, продлению срока эксплуатации и консервации**
32	**9. Работы по подготовке проектов мероприятий по охране окружающей среды**
33	**10. Работы по подготовке проектов мероприятий по обеспечению пожарной безопасности**
34	**11. Работы по подготовке проектов мероприятий по обеспечению доступа маломобильных групп населения**
35	**12. Работы по обследованию строительных конструкций зданий и сооружений**
36	**13. Работы по организации подготовки проектной документации, привлекаемым застройщиком или заказчиком на основании договора юридическим лицом или индивидуальным предпринимателем (генеральным проектировщиком).**

ОБЩЕСТВО С ОГРАНИЧЕННОЙ ОТВЕТСТВЕННОСТЬЮ "ПРОЕКТСТРОЙ" вправе заключать договоры по осуществлению организации работ по подготовке проектной документации для объектов капитального строительства, стоимость которых по одному договору **не превышает 25 000 000 (двадцать пять миллионов) рублей.**

Исполнительный директор
СРО АСС «ГПО ЮО»

М.П.

Доценко Н.И.

СРО-П-039-30102009

АТТЕСТАЦИОННАЯ КОМИССИЯ
Северо-Кавказского Управления Ростехнадзора
П Р О Т О К О Л № 29-15-5333-29

29 июля 2015г.

Заместитель председателя ТАК:
Заместитель начальника межрегионального отдела по надзору за нефтеперерабатывающими, химически опасными объектами, объектами спецхимии,транспортированием опасных веществ и взрывопожароопасными объектами хранения и переработки растительного сырья Жиляев К.А.

Члены комиссии:
Государственный инспектор межрегионального отдела по надзору за нефтеперерабатывающими , химически опасными объектами, объектами спецхимии, транспортированием опасных веществ и взрывопожароопасными объектами хранения и переработки растительного сырья Диасамидзе С.В.

Государственный инспектор межрегионального отдела по надзору за нефтеперерабатывающими , химически опасными объектами, объектами спецхимии, транспортированием опасных веществ и взрывопожароопасными объектами хранения и переработки растительного сырья Шелкоплясова О.Ю.

Проведена проверка специалиста ООО ИПП «ПромТЭК» в объеме, соответствующем должностным обязанностям.

Фамилия, имя отчество	Должность	Причина проверки знаний	Результаты проверки знаний			
			Области аттестации			
			А	Б	Г	Д
Безгин Александр Сергеевич	Главный инженер проекта	первичная	Сдано А1	Сдано Б 11.1		

Заместитель председателя ТАК Жиляев К.А.

Члены аттестационной комиссии:

Диасамидзе С.В.

Шелкоплясова О.Ю.

М.П.

АТТЕСТАЦИОННАЯ КОМИССИЯ
СЕВЕРО-КАВКАЗСКОГО УПРАВЛЕНИЯ РОСТЕХНАДЗОРА

ПРОТОКОЛ № 29-14-1072/20

22 июля 2014г. **г. Ростов-на-Дону**

Заместитель Председателя ТАК:
Заместитель начальника межрегионального отдела по надзору за системами газораспределения, газопотребления и металлургическому надзору — Журавель В.П.
Члены комиссии:
Главный государственный инспектор межрегионального отдела по надзору за системами газораспределения, газопотребления и металлургическому надзору — Виноградов В.В.
Государственный инспектор межрегионального отдела по надзору за системами газораспределения, газопотребления и металлургическому надзору — Ермолаев М.М.
Государственный инспектор межрегионального отдела по надзору за системами газораспределения, газопотребления и металлургическому надзору — Филиппов С.В.
Государственный инспектор межрегионального отдела по надзору за системами газораспределения, газопотребления и металлургическому надзору - секретарь территориальной аттестационной комиссии — Закиров Т.К.

Проведена проверка знаний специалиста ООО «ПромТЭК-Л» в объеме, соответствующим должностным обязанностям.

п/п	Фамилия, имя, отчество	Должность	Причина проверки знаний	Результаты проверки знаний			
				Области аттестации			
				А	Б	Г	Д
1	Лебеденко Елена Владимировна	Главный инженер проекта	периодическая	Сдано А.1.	Сдано Б.7.6.		

Заместитель Председателя ТАК _____ /Журавель В.П./

Члены аттестационной комиссии:

_____ / Виноградов В.В./

_____ / Ермолаев М.М./

_____ / Филиппов С.В./

_____ /Закиров Т.К./

М.П.

Федеральная служба по экологическому, технологическому и атомному надзору

ТАК Северо-Кавказское управление Ростехнадзора

(наименование аттестационной комиссии)

П Р О Т О К О Л № 29-17-2012

09 августа 2017 г. **г. Ростов-на-Дону**

Председатель:

Заместитель руководителя Управления **А. М. Жигулин**

Члены комиссии:

Заместитель начальника отдела, отдел обеспечения разрешительной и надзорной деятельности **М. В. Дмитриев**

Специалист-эксперт, финансово-хозяйственный отдел **Р. А. Лучкив**

Специалист 3 разряда, межрегиональный отдел по надзору за химически опасными объектами, объектами нефтеперерабатывающей промышленности и объектами нефтепродуктообеспечения **С. И. Пирко**

Проведена проверка знаний руководителей и специалистов

ОБЩЕСТВО С ОГРАНИЧЕННОЙ ОТВЕТСТВЕННОСТЬЮ "ПРОЕКТСТРОЙ"

в объеме, соответствующем должностным обязанностям.

№ п/п	Фамилия, имя, отчество	Должность	Причина проверки знаний	Результаты проверки знаний			
				Области аттестации *			
				А	Б	Г	Д
1	**Лебеденко Елена Владимировна**	**директор**	**Периодическая**		сдано 11.1		

Председатель: _____ /А. М. Жигулин/

Члены комиссии: _____ /М. В. Дмитриев/

_____ /Р. А. Лучкив/

_____ /С. И. Пирко/

М.П.

* - устанавливаются Федеральной службой по экологическому, технологическому и атомному надзору.

АТТЕСТАЦИОННАЯ КОМИССИЯ
Северо-Кавказского Управления Ростехнадзора
П Р О Т О К О Л № 29-15-1006-04

28 января 2015г.

Заместитель председателя ТАК:
Начальник межрегионального отдела по надзору за нефтеперерабатывающими, химически опасными объектами, объектами спецхимии,транспортированием опасных веществ и взрывопожароопасными объектами хранения и переработки растительного сырья Ковалев Ю.С.

Члены комиссии:
Государственный инспектор межрегионального отдела по надзору за нефтеперерабатывающими , химически опасными объектами, объектами спецхимии.транспортированием опасных веществ и взрывопожароопасными объектами хранения и переработки растительного сырья Ляшко А.С.

Государственный инспектор межрегионального отдела по надзору за нефтеперерабатывающими , химически опасными объектами, объектами спецхимии.транспортированием опасных веществ и взрывопожароопасными объектами хранения и переработки растительного сырья Диасамидзе С.В.

Государственный инспектор межрегионального отдела по надзору за нефтеперерабатывающими , химически опасными объектами, объектами спецхимии,транспортированием опасных веществ и взрывопожароопасными объектами хранения и переработки растительного сырья Шелкоплясова О.Ю.

Проведена проверка знаний специалиста ООО «ПромТЭК-Л» в объеме, соответствующем должностным обязанностям.

Фамилия, имя отчество	Должность	Причина проверки знаний	Результаты проверки знаний			
			Области аттестации			
			А	Б	Г	Д
Ягольник Константин Валентинович	Главный инженер проекта	периодическая	Сдано А1	Сдано Б.1.11., Б.1.12., Б.1.13		

Заместитель председателя ТАК Ковалев Ю.С.

Члены аттестационной комиссии:

Ляшко А.С.

Диасамидзе С.В.

Шелкоплясова О.Ю.

М.П.

АТТЕСТАЦИОННАЯ КОМИССИЯ
СЕВЕРО-КАВКАЗСКОГО УПРАВЛЕНИЯ РОСТЕХНАДЗОРА

ПРОТОКОЛ № 29-14-1072/22

22 июля 2014г. **г. Ростов-на-Дону**

Заместитель Председателя ТАК:
Заместитель начальника межрегионального отдела по надзору за системами газораспределения, газопотребления и металлургическому надзору — Журавель В.П.
Члены комиссии:
Главный государственный инспектор межрегионального отдела по надзору за системами газораспределения, газопотребления и металлургическому надзору — Виноградов В.В.
Государственный инспектор межрегионального отдела по надзору за системами газораспределения, газопотребления и металлургическому надзору — Ермолаев М.М.
Государственный инспектор межрегионального отдела по надзору за системами газораспределения, газопотребления и металлургическому надзору — Филиппов С.В.
Государственный инспектор межрегионального отдела по надзору за системами газораспределения, газопотребления и металлургическому надзору - секретарь территориальной аттестационной комиссии — Закиров Т.К.

Проведена проверка знаний специалиста ООО «ПромТЭК-Л» в объеме, соответствующим должностным обязанностям.

п/п	Фамилия, имя, отчество	Должность	Причина проверки знаний	Результаты проверки знаний			
				Области аттестации			
				А	Б	Г	Д
1	Ягольник Константин Валентинович	Главный инженер проекта	периодическая	Сдано А.1.	Сдано Б.7.5. Б.7.6.		

Заместитель Председателя ТАК _____ /Журавель В.П./

Члены аттестационной комиссии:

_____ / Виноградов В.В./

_____ / Ермолаев М.М./

_____ / Филиппов С.В./

_____ /Закиров Т.К./

М.П.

УТВЕРЖДАЮ:
Директор
ООО НПП «Пром-ТЭК»

В. В. Суслов

Техническое задание на:
«Техническое перевооружение элеватора № 1, элеватора № 2, отдельно стоящего сушильного участка №2 (устройство легкосбрасываемых конструкций), расположенных на территории АО "Зимхлебопродукт"»

№ п/п	Перечень основных данных и требований	Основные данные и требования
1	Предприятие	АО «Зимхлебопродукт»
2	Наименование объекта	ОПО: 1. Элеватор №1. Регистрационный номер А29-00037-0002, дата регистрации 15.05.2006, класс опасности – III класс. 2. Элеватор №2. Регистрационный номер А29-00037-0001, дата регистрации 27.12.1999, класс опасности – III класс. 3. Отдельно стоящий сушильный участок растительного сырья № 2. Регистрационный номер А29-00037-0004, дата регистрации 15.05.2006, класс опасности – IV класс.
3	Основание для разработки	- Федеральный закон о промышленной безопасности опасных производственных объектов № 116-ФЗ; - Приказ Ростехнадзора от 21.11.2013 № 560 «Об утверждении Федеральных норм и правил в области промышленной безопасности «Правила безопасности взрывопожароопасных производственных объектов хранения и переработки растительного сырья» (Зарегистрировано в Минюсте России 16.12.2013 №30606) - Приказ Федеральной службы по экологическому, технологическому и атомному надзору от 31 декабря 2014 г. № 632 “Об утверждении Федеральных норм и правил в области промышленной безопасности «Требования к разработке технического паспорта взрывобезопасности взрывопожароопасных производственных объектов хранения и переработки растительного сырья”
4	Исходные данные	До начала разработки технологического регламента Заказчик предоставляет: - Схему размещения объектов на ситуационном плане (ген. план предприятия) с перечнем объектов; - Архитектурно-строительные чертежи (планы, разрезы, фасады); - Технические паспорта на здания, подлежащие техническому перевооружению (устройство легкосбрасываемых конструкций).

		Заказчик предоставляет и иную информацию необходимую для разработки документации по запросу Исполнителя.
5	Объем работ	Разработка документации на техническое перевооружение элеватора № 1, 2, отдельно стоящего сушильного участка № 2 (устройство легкосбрасываемых конструкций).
	Конструктивные решения	Конструктивные решения разработать в соответствии с действующими нормами и правилами.
6	Особые условия	Документацию разработать на русском языке с передачей Заказчику двух экземпляров на бумажном носителе и электронной версии (формат *.pdf).
7	Сроки выполнения работы	Срок выполнения работ – 60 рабочих дней с даты подписания договора, получения авансового платежа в размере 20% от общей суммы договора и предоставления исходных данных согласно п. 5 технического задания.

Согласовано:

Директор
ООО НПП «Пром-ТЭК» **В.В.Суслов**

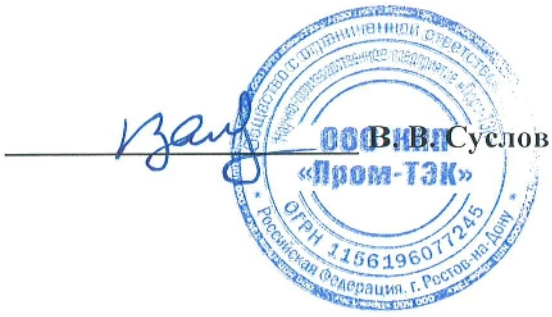

РОССИЯ
ОБЩЕСТВО С ОГРАНИЧЕННОЙ ОТВЕТСТВЕННОСТЬЮ

«ПроектСтрой»

ИНН/КПП: 6195000152/619501001 **ОГРН** 1156196077070 **ОКПО** 38408011
Юридический адрес: 344019, РФ, Ростовская область, г. Ростов-на-Дону, пл. Карла Маркса, 28/2, тел. (863) 2-403-548

ПРИКАЗ № 16

16 августа 2017 г.

О назначении по объекту: **«Техническое перевооружение элеватора № 1, элеватора № 2, отдельно стоящего сушильного участка №2 (устройство легкосбрасываемых конструкций), расположенных на территории АО "Зимхлебопродукт"».**

ПРИКАЗЫВАЮ:

1. Назначить главного инженера проекта Безгина А.С. – ГИПом по объекту.
2. Назначить Ягольника К. В. – специалистом по разработке «Архитектурно-строительные решения».
3. Назначить Микиняна А. В. – ответственным за нормаконтроль.

Директор **Е. В. Лебеденко**

С приказом ознакомлен(а) _____ Безгин А. С.

С приказом ознакомлен(а) _____ Ягольник К. В.

С приказом ознакомлен(а) _____ Микинян А. В.

СИСТЕМА СЕРТИФИКАЦИИ ГОСТ Р

ФЕДЕРАЛЬНОЕ АГЕНТСТВО ПО ТЕХНИЧЕСКОМУ РЕГУЛИРОВАНИЮ И МЕТРОЛОГИИ

Добровольная сертификация

СЕРТИФИКАТ СООТВЕТСТВИЯ

№ РОСС RU.АГ66.Н07441

Срок действия с 14.10.2016 по 13.10.2019

№ 2213365

ОРГАН ПО СЕРТИФИКАЦИИ рег. № РОСС RU.0001.11АГ66 ООО "ЕвроТех". 117437, город Москва, улица Академика Волгина, дом 33, офис 310. Телефон 74994002237, факс 74994002237, адрес электронной почты info@eurotexmsk.ru.

ПРОДУКЦИЯ Блоки оконные и балконные дверные из поливинилхлоридных профилей, системы «VEKA Euroline», «VEKA Proline» «VEKA Softline», «VEKA Softline 82», «WHS-HALO 60», «WHS-HALO 72».
Серийный выпуск.

код ОК 005 (ОКП):
57 7200

СООТВЕТСТВУЕТ ТРЕБОВАНИЯМ НОРМАТИВНЫХ ДОКУМЕНТОВ
ГОСТ 23166-99 Разд. 4–8 , ГОСТ 30674-99 Разд. 5–8

код ТН ВЭД России:
3925 20 000 0

ИЗГОТОВИТЕЛЬ Общество с ограниченной ответственностью ПСК «Топ Стиль».
Адрес: 630040, Российская Федерация, Новосибирская область, Новосибирский район, поселок Озерный, Микрорайон Ключевой, улица Кадровая, дом 88.

СЕРТИФИКАТ ВЫДАН Общество с ограниченной ответственностью ПСК «Топ Стиль».
Адрес: 630040, Российская Федерация, Новосибирская область, Новосибирский район, поселок Озерный, Микрорайон Ключевой, улица Кадровая, дом 88. Телефон +73832461175, адрес электронной почты dpl@okna-topstyle.ru.

НА ОСНОВАНИИ протоколов №№ 7052, 7053 от 12. 08. 2016 года, Испытательный центр материалов, изделий и веществ "СибНИИстрой" Общество с ограниченной ответственностью "Сибирский научно-исследовательский институт строительных материалов и новых технологий", аттестат аккредитации регистрационный номер: РОСС RU.0001.21СЛ61 от 29. 09. 2015 года,
декларации о соответствии РОСС RU.АГ66.Д08940 от 14.10.2016 до 13.10.2019

ДОПОЛНИТЕЛЬНАЯ ИНФОРМАЦИЯ Схема сертификации: 3.

М.П.

Руководитель органа подпись А. А. Хромов (инициалы, фамилия)

Эксперт подпись А. А. Тырсова (инициалы, фамилия)

Сертификат не применяется при обязательной сертификации

АО «ОПЦИОН», Москва, 2016, «В». лицензия № 05-05-09/003 ФНС РФ, тел. (495) 726 4742, www.opcion.ru